Bảng dữ liệu sản phẩm

1160 Series — SERIES UNI

PPR Bánh xe (đen) Đường kính bánh xe × Chiều rộng bánh xe 80 x 24mm

EAN

KS-11602300262033

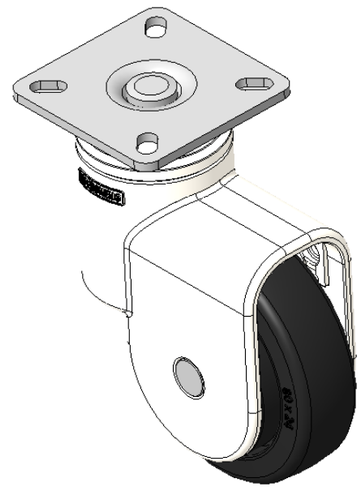

Hình ảnh có thể khác với sản phẩm gốc

Bánh xe điều chỉnh được, đế lỗ góc 42,5x42,5mm
Chân màu trắng làm bằng vật liệu gia cố polyamide
Chống gỉ, chống ăn mòn, xoay linh hoạt, phù hợp với xe đẩy cỡ nhỏ và trung bình
Lõi bánh xe bằng polypropylene chống va đập, bề mặt bánh xe bằng nhựa nhiệt dẻo đàn hồi (TPR)
Vòng bi bánh xe màu đen - vòng bi chính xác

Bề mặt bánh xe: Cao su nhiệt dẻo đàn hồi (TPR)

Lõi bánh xe: Được làm bằng polypropylen chống va đập chất lượng cao

Mô tả sản phẩm chỉ mang tính chất tham khảo. Sản phẩm thực tế sẽ được ưu tiên.

Quy cách chi tiết sản phẩm

◉ đơn vị mét ○ đế quốc

Đường kính bánh xe	80mm
Chiều rộng bánh xe	24mm
vòng bi bánh xe	Bánh xe đi kèm với ống giữa
Quy cách tấm lắp	60 x 60mm
khoảng cách các lỗ trên tấm nền	42.5x42.5mm
Khoảng cách các lỗ lắp	11 x 6mm
Độ lệch tâm	34mm
Sự can thiệp quay	149mm
Tổng chiều cao	116.5mm
Bán kính xoay	74.5mm
Độ cứng	82±5° Shore A
Tải trọng (động)	40kgs
Tải trọng (tĩnh)	60kgs
Nhiệt độ	-20°C to +60°C
Càng bánh xe	Xoay
Thép không gỉ	N/A
Dẫn điện	N/A
Chống tĩnh điện	N/A
Trọng lượng bánh xe đẩy	0.35kgs
Tiêu chuẩn kiểm nghiệm	ISO22881

Tổng quan ưu điểm

Độ di chuyển mượt mà	● ● ● ● ○
Chế độ im lặng	● ● ● ● ○
Bảo vệ mặt sàn	● ● ● ● ●

Bản vẽ 2D kích thước bánh xe đẩy

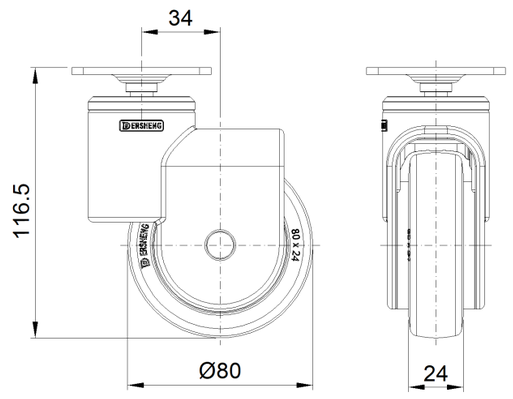

Bản vẽ 2D kích thước tấm lắp

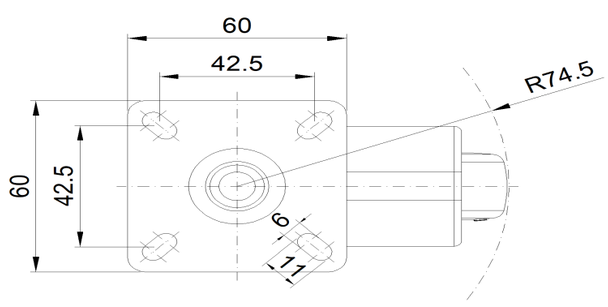

* Nếu có bất kỳ sai lệch nào giữa thông số hệ mét và thông số hệ inch, vui lòng tham khảo thông số hệ mét

© Bản quyền thuộc về 2025 DershengInternational www.dersheng.com