产品数据表

1157 红架系列

MRC轮（透明）轮径×轮宽200 x 50mm

EAN

KS-11570800074071

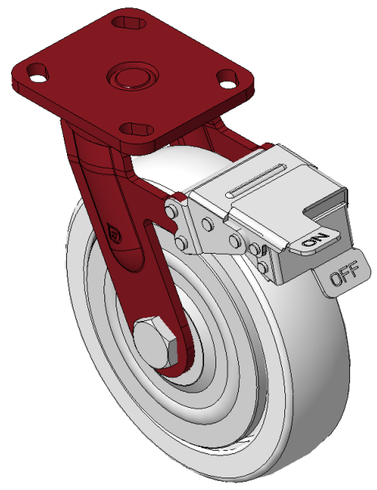

图片可能与原始产品有所落差

配有前煞式锁定系统的脚轮，焊接钢板架
表面红漆，底板式安装装置，孔距85x70
热可塑性塑料轮芯、轮面本色
轮子轴承—精密滚珠

轮面：热塑性塑料（PA6）
轮芯：热塑性塑料（PA6）

产品说明仅供参考一切以实体产品为主

产品详细规格

◉ 公制 ○ 英制

轮径	200mm
轮宽	50mm
轮子轴承	搭配滚珠轴承的轮子
底板规格	115 x 100mm
底板孔距	85 x 70mm
底板孔径	20 x 11mm
偏心距	55mm
旋转干涉	376mm
总高	240mm
旋转半径	188mm
硬度	75±5° Shore D
荷重(动态)	450kgs
荷重(静态)	675kgs
温度	-20°C to +80°C
脚架样式	前煞
不锈钢	否
导电	否
抗静电	否
脚轮重量	4.16kgs
测试标准	ISO22883

优势简览

滚动顺畅	● ● ● ● ●
静音表现	● ● ○ ○ ○
保护地板	● ● ○ ○ ○

脚轮外观尺寸2D图档

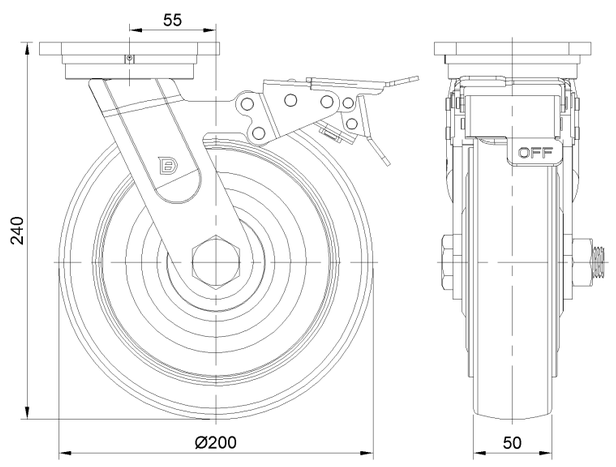

底板外观尺寸2D图档

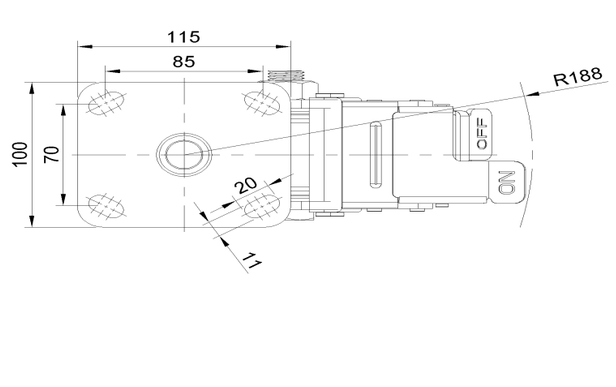

* 对公制和英制规格之间有任何偏差疑虑，请以公制规格为主。

© 版权所有 2025 得胜上好轮 www.dersheng.com