Bảng dữ liệu sản phẩm

1157 Series — SERIES 57

MRC Bánh (Trong Suốt) Đường Kính Bánh × Độ Rộng Bánh 200 × 50mm

EAN

KS-11570800074061

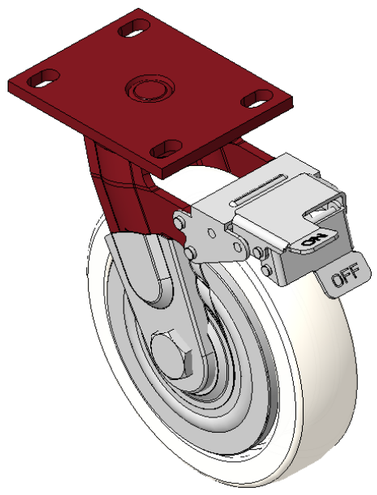

Hình ảnh có thể khác với sản phẩm gốc

Trang bị phanh trước, bánh xe có hệ thống khóa, khung thép hàn.
Sơn màu đỏ, lắp đặt bằng tấm đế, khoảng cách lỗ 110x75mm.
Lõi bánh xe bằng nhựa nhiệt dẻo, màu bề mặt bánh xe tự nhiên.
Vòng bi chính xác, với nắp bánh xe chống xoắn được thiết kế đặc biệt.

Bề mặt bánh xe: Nhựa nhiệt dẻo (PA6)

Lõi bánh xe: Nhựa nhiệt dẻo (PA6)

Mô tả sản phẩm chỉ mang tính chất tham khảo. Sản phẩm thực tế sẽ được ưu tiên.

Quy cách chi tiết sản phẩm

◉ đơn vị mét ○ đế quốc

Đường kính bánh xe	200mm
Chiều rộng bánh xe	050mm
vòng bi bánh xe	Bánh xe trang bị vòng bi bi
Quy cách tấm lắp	138 x 108mm
khoảng cách các lỗ trên tấm nền	110x75mm
Khoảng cách các lỗ lắp	22 x 13mm
Độ lệch tâm	55mm
Sự can thiệp quay	356mm
Tổng chiều cao	248mm
Bán kính xoay	178mm
Độ cứng	75±5° Shore D
Tải trọng (động)	450kgs
Tải trọng (tĩnh)	675kgs
Nhiệt độ	-20°C to +80°C
Càng bánh xe	Khóa trước
Thép không gỉ	N/A
Dẫn điện	N/A
Chống tĩnh điện	N/A
Trọng lượng bánh xe đẩy	4.77kgs
Tiêu chuẩn kiểm nghiệm	ISO22883

Tổng quan ưu điểm

Độ di chuyển mượt mà	● ● ● ● ●
Chế độ im lặng	● ● ○ ○ ○
Bảo vệ mặt sàn	● ● ○ ○ ○

Bản vẽ 2D kích thước bánh xe đẩy

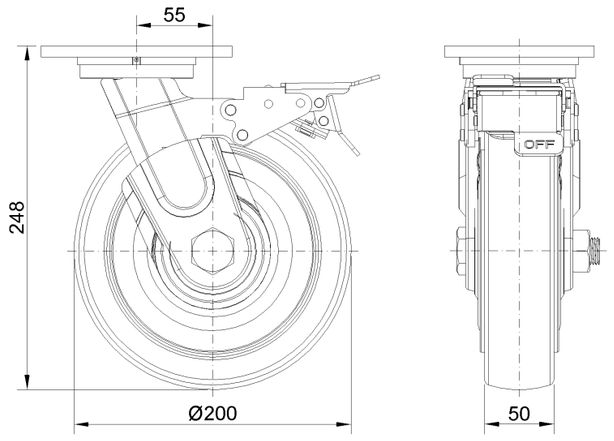

Bản vẽ 2D kích thước tấm lắp

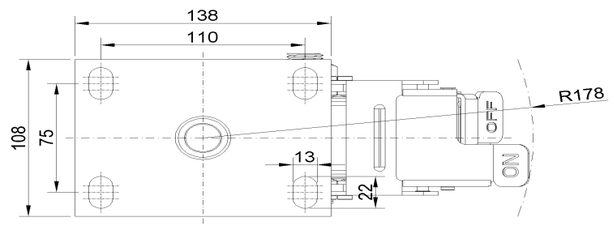

* Nếu có bất kỳ sai lệch nào giữa thông số hệ mét và thông số hệ inch, vui lòng tham khảo thông số hệ mét

© Bản quyền thuộc về 2026 DershengInternational www.dersheng.com