产品数据表

1157 红架系列

MRC 轮（透明）轮径 × 轮宽 200 × 50mm

EAN

KS-11570800072061

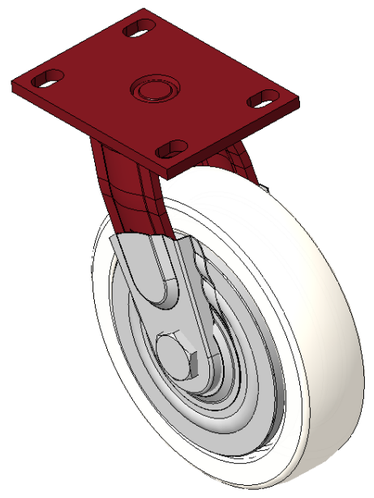

图片可能与原始产品有所落差

活动式脚轮，焊接钢板架，表面红漆
底板式安装装置，孔距110x 75
热塑性塑料轮芯、轮面本色
轮子轴承—精密滚珠，配特制防缠绕轮盖

轮面：热塑性塑料（PA6）
轮芯：热塑性塑料（PA6）

产品说明仅供参考一切以实体产品为主

产品详细规格

◉ 公制 ○ 英制

轮径	200mm
轮宽	50mm
轮子轴承	搭配滚珠轴承的轮子
底板规格	138 x 108mm
底板孔距	110x75mm
底板孔径	22 x 13mm
偏心距	55mm
旋转干涉	314mm
总高	248mm
旋转半径	157mm
硬度	75±5° Shore D
荷重(动态)	450kgs
荷重(静态)	675kgs
温度	-20°C to +80°C
脚架样式	活动
不锈钢	否
导电	否
抗静电	否
脚轮重量	4.25kgs
测试标准	ISO22883

优势简览

滚动顺畅	●●●●●
静音表现	●●○○○
保护地板	●●○○○

脚轮外观尺寸2D图档

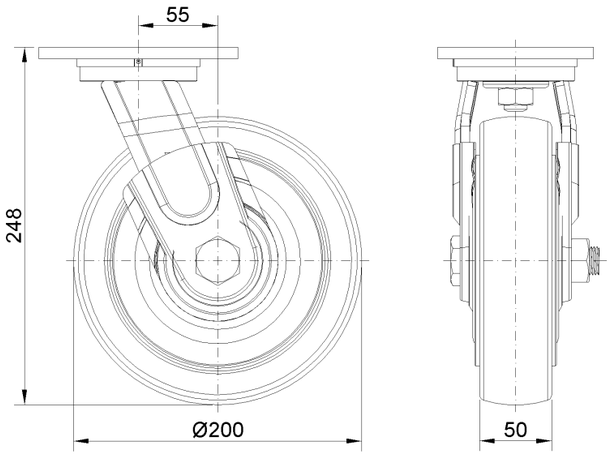

底板外观尺寸2D图档

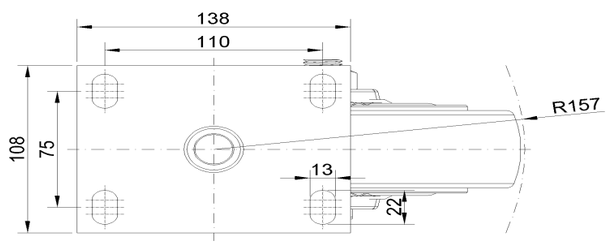

* 对公制和英制规格之间有任何偏差疑虑，请以公制规格为主。

© 版权所有 2026 得胜上好轮 www.dersheng.com