Bảng dữ liệu sản phẩm

# 1156 Series — SERIES 56 BÁNH XE KHÓA TRUNG TÂM

PPR Bánh xe (trắng đen xám) Đường kính bánh xe × Chiều rộng bánh xe 200 x 31mm

EAN

KS-11560800268033

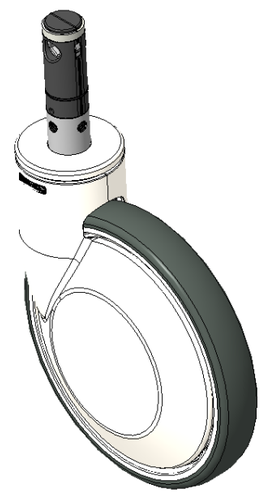

Hình ảnh có thể khác với sản phẩm gốc

Bánh xe khóa tâm, phanh toàn phần với cần điều khiển dài và bộ điều khiển cam lỗ lục giác.
Đế thép với vỏ trang trí bên ngoài màu trắng.
Chống gỉ, chống ăn mòn, thẩm mỹ và xoay trơn tru.
Lõi bánh xe bằng polypropylene chống va đập với bề mặt bánh xe bằng nhựa nhiệt dẻo đàn hồi (TPR).
Vòng bi bánh xe màu xám đậm - vòng bi chính xác.

Bề mặt bánh xe: Cao su nhiệt dẻo đàn hồi (TPR)

Lõi bánh xe: Được làm bằng polypropylen chống va đập chất lượng cao

Mô tả sản phẩm chỉ mang tính chất tham khảo. Sản phẩm thực tế sẽ được ưu tiên.

## Quy cách chi tiết sản phẩm

◉ đơn vị mét ○ đế quốc

| | |
|---|---|
| Đường kính bánh xe | 200mm |
| Chiều rộng bánh xe | 31mm |
| vòng bi bánh xe | Bánh xe trang bị vòng bi bi |
| đường kính cọc | 28mm |
| chiều dài cọc | 96mm |
| Độ lệch tâm | 60mm |
| Sự can thiệp quay | 320mm |
| Tổng chiều cao | 229mm |
| Bán kính xoay | 160mm |
| Độ cứng | 82±5° Shore A |
| Tải trọng (động) | 150kgs |
| Tải trọng (tĩnh) | 225kgs |
| Nhiệt độ | -20°C to +60°C |
| Càng bánh xe | Khóa đôi |
| Thép không gỉ | N/A |
| Dẫn điện | N/A |
| Chống tĩnh điện | N/A |
| Trọng lượng bánh xe đẩy | 2.10kgs |
| Tiêu chuẩn kiểm nghiệm | ISO22883 |

## Tổng quan ưu điểm

| | |
|---|---|
| Độ di chuyển mượt mà | ● ● ● ● ○ |
| Chế độ im lặng | ● ● ● ● ○ |
| Bảo vệ mặt sàn | ● ● ● ● ● |

## Bản vẽ 2D kích thước bánh xe đẩy

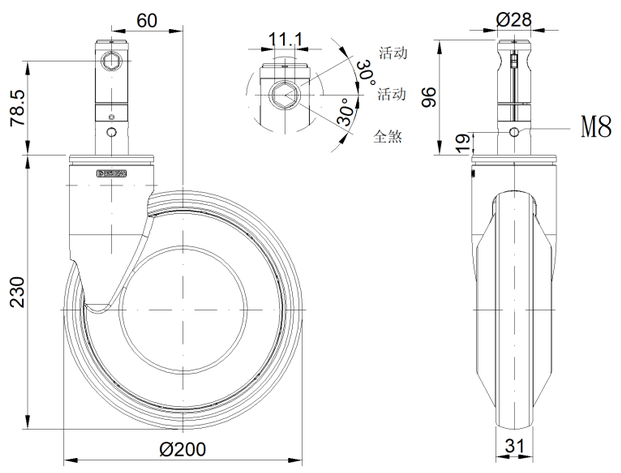


## Bản vẽ 2D kích thước trục trơn

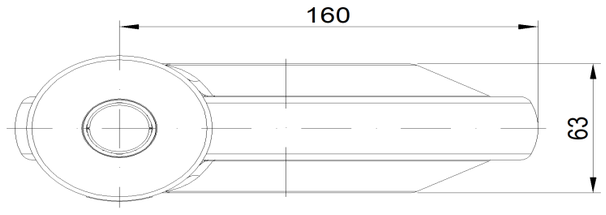


* Nếu có bất kỳ sai lệch nào giữa thông số hệ mét và thông số hệ inch, vui lòng tham khảo thông số hệ mét

© Bản quyền thuộc về 2025 DershengInternational www.dersheng.com