产品数据表

# 1156 56中控系列

經典PPR輪（白深灰色） 輪徑 × 輪寬 125 x 31mm

EAN

KS-11560500268233

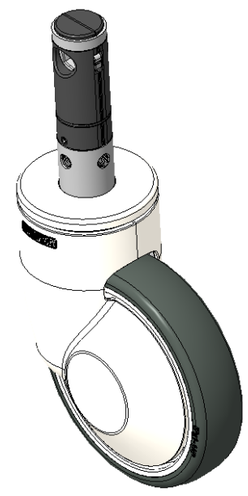

圖片可能與原始產品有所落差

長控桿六角孔凸輪控制的中心鎖定的全煞或活動的 腳輪
採用鋼製腳架，白色外部裝飾蓋
防銹，耐腐蝕，美觀，轉動靈活
耐衝擊聚丙烯輪芯，熱塑性彈性體（TPR）輪面
深灰色，輪子軸承—精密滾珠

輪面：熱塑性橡膠彈性體(TPR)
輪芯：採用優質耐衝擊聚丙烯

產品說明僅供參考一切以實體產品為主

## 產品詳細規格

◉ 公制 ○ 英制

| | |
|---|---|
| 輪徑 | 125mm |
| 輪寬 | 31mm |
| 輪子軸承 | 搭配滾珠軸承的輪子 |
| 插桿直徑 | 28mm |
| 插桿長度 | 96mm |
| 偏心距 | 35mm |
| 旋轉干涉 | 195mm |
| 總高 | 158.5mm |
| 旋轉半徑 | 97.5mm |
| 硬度 | 82±5° Shore A |
| 荷重(動態) | 120kgs |
| 荷重(靜態) | 187.5kgs |
| 溫度 | -20°C to +60°C |
| 腳架樣式 | 雙煞 |
| 不銹鋼 | 否 |
| 導電 | 否 |
| 抗靜電 | 否 |
| 腳輪重量 | 1.25kgs |
| 測試標準 | ISO22883 |

## 優勢簡覽

| | |
|---|---|
| 滾動順暢 | ●●●●○ |
| 靜音表現 | ●●●●○ |
| 保護地板 | ●●●●● |

## 腳輪外觀尺寸2D圖檔

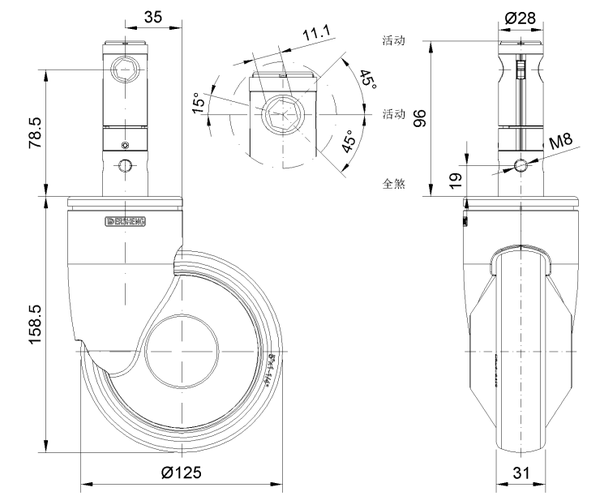


## 插桿外觀尺寸2D圖檔

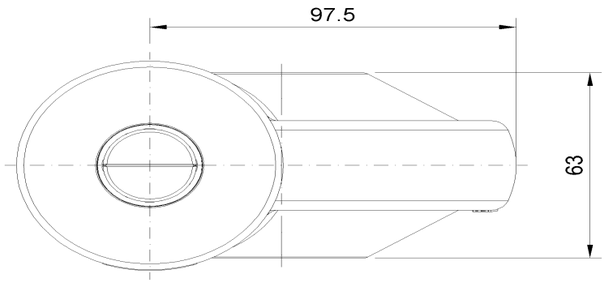


* 對公制和英制規格之間有任何偏差疑慮，請以公制規格為主。

© 版權所有 2025 得胜上好輪 www.dersheng.com