产品资料表

1155-1轻塑-1系列

经典PPR轮（黑黑色）轮径×轮宽100x 24mm

EAN

KS-11550493269173

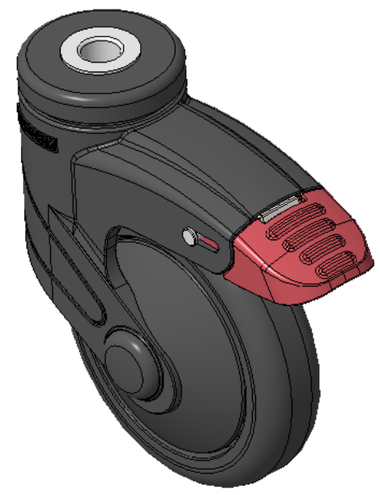

图片可能与原始产品有所落差

双煞式锁定系统的脚轮，空心铆钉—Ø12.2孔
黑色脚架采用聚醯胺增强料，锁配式安装
防銹，耐腐蚀，美观，经济，转动灵活
耐冲击聚丙烯轮芯，热塑性弹性体（TPR）轮面
黑色，轮子轴承—精密滚珠

轮面：热塑性橡胶弹性体(TPR)
轮芯：采用优质耐冲击聚丙烯

产品说明仅供参考一切以实体产品为主

产品详细规格

◉ 公制 ○ 英制

轮径	100mm
轮宽	24mm
轮子轴承	搭配滚珠轴承的轮子
空心鉚釘直径	12.2mm
偏心距	36mm
旋转干涉	226mm
总高	138mm
旋转半径	113mm
硬度	82±5° Shore A
荷重(动态)	80kgs
荷重(静态)	120kgs
温度	-20°C to +60°C
脚架样式	双煞
不锈钢	否
导电	否
抗静电	否
脚轮重量	0.49kgs
测试标准	ISO22883

优势简览

滚动顺畅	●●●●○
静音表现	●●●●○
保护地板	●●●●●

脚轮外观尺寸2D图档

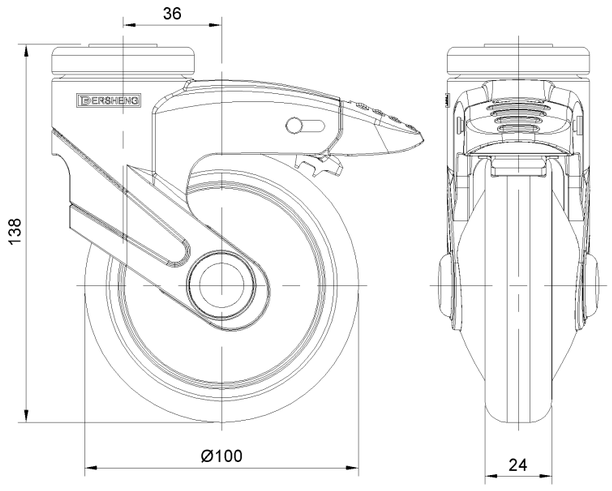

空心铆钉外观尺寸2D图档

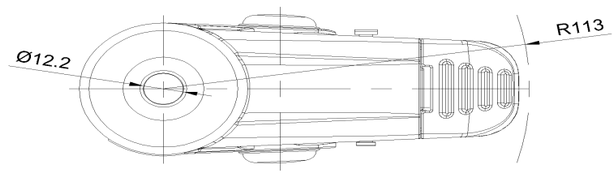

* 对公制和英制规格之间有任何偏差疑虑，请以公制规格为主。

© 版权所有 2025 得胜上好轮 www.dersheng.com