Phiếu thông tin sản phẩm

1155-1 Nhựa nhẹ-1 Series

Cổ điển PPR Bánh xe (đen đen - ống trung bình rộng 37) Đường kính bánh xe × bánh xe rộng 100 x 31mm

EAN

KS-11550493269123

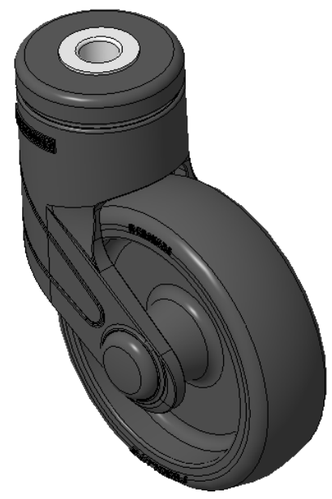

Hình ảnh có thể khác với sản phẩm gốc

Bánh xe di động, đinh tán rỗng—lỗ Ø12,2
Chân màu đen gia cố bằng polyamide, lắp đặt khóa
Chống gỉ, chống ăn mòn, thẩm mỹ, tiết kiệm và xoay trơn tru
Lõi bánh xe bằng polypropylen chống va đập, bề mặt bánh xe bằng nhựa nhiệt dẻo đàn hồi (TPR)
Bánh xe màu đen—loại ống trung tâm

Bề mặt bánh xe: Cao su nhiệt dẻo đàn hồi (TPR)

Lõi bánh xe: Được làm bằng polypropylen chống va đập chất lượng cao

Mô tả sản phẩm chỉ mang tính chất tham khảo. Sản phẩm thực tế sẽ được ưu tiên.

Quy cách chi tiết sản phẩm

◉ đơn vị mét ○ đế quốc

Đường kính bánh xe	100mm
Chiều rộng bánh xe	31mm
vòng bi bánh xe	Bánh xe đi kèm với ống giữa
đường kính rivethead trống	12.2mm
Độ lệch tâm	36mm
Sự can thiệp quay	172mm
Tổng chiều cao	138mm
Bán kính xoay	86mm
Độ cứng	82±5° Shore A
Tải trọng (động)	80kgs
Tải trọng (tĩnh)	120kgs
Nhiệt độ	-20°C to +60°C
Càng bánh xe	Xoay
Thép không gỉ	N/A
Dẫn điện	N/A
Chống tĩnh điện	N/A
Trọng lượng bánh xe đẩy	0.40kgs
Tiêu chuẩn kiểm nghiệm	ISO22883

Tổng quan ưu điểm

Độ di chuyển mượt mà	● ● ● ● ○
Chế độ im lặng	● ● ● ● ○
Bảo vệ mặt sàn	● ● ● ● ●

Bản vẽ 2D kích thước bánh xe đẩy

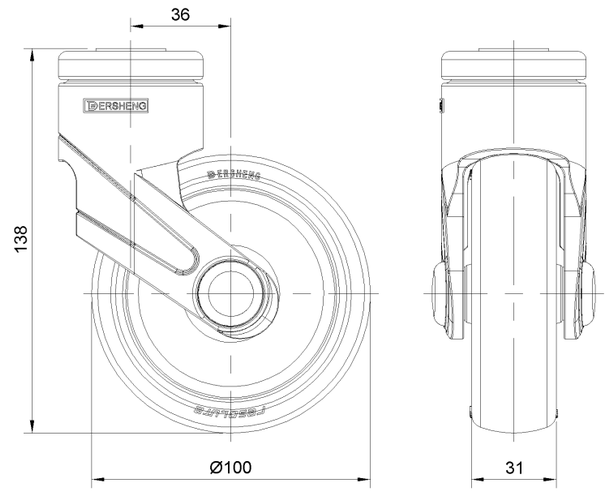

Bản vẽ 2D kích thước lỗ trơn/ lỗ giữa

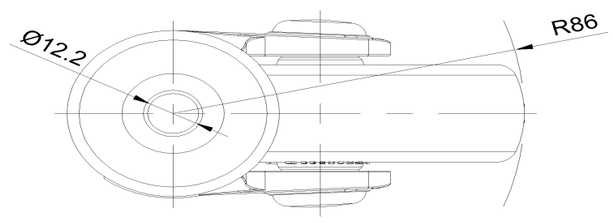

* Nếu có bất kỳ sai lệch nào giữa thông số hệ mét và thông số hệ inch, vui lòng tham khảo thông số hệ mét

© Bản quyền thuộc về 2025 DershengInternational www.dersheng.com