# 1155 Series — BÁNH XE CÀNG NHỰA STAT

Bánh xe PPR Kiểu cổ điển (Xám đậm ngọc trai) Đường kính bánh×Chiều rộng bánh 100×31mm

EAN

KS-11550402264033

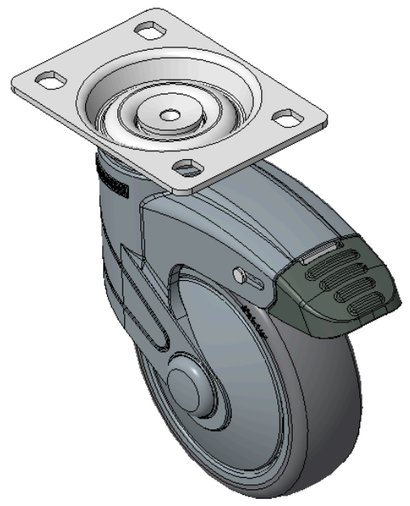

Hình ảnh có thể khác với sản phẩm gốc

Mô tả sản phẩm chỉ mang tính chất tham khảo. Sản phẩm thực tế sẽ được ưu tiên.

## Quy cách chi tiết sản phẩm

◉ đơn vị mét ○ đế quốc

| | |
|---|---|
| Đường kính bánh xe | 100mm |
| Chiều rộng bánh xe | 30.5mm |
| vòng bi bánh xe | Bánh xe trang bị vòng bi bi |
| Quy cách tấm lắp | 96 x 69mm |
| khoảng cách các lỗ trên tấm nền | 75 x 45mm |
| Khoảng cách các lỗ lắp | 11.1 x 8.6mm |
| Độ lệch tâm | 36mm |
| Sự can thiệp quay | 226mm |
| Tổng chiều cao | 141.5mm |
| Bán kính xoay | 113mm |
| Độ cứng | 82±5° Shore A |
| Tải trọng (động) | 60kgs |
| Tải trọng (tĩnh) | 90kgs |
| Nhiệt độ | -20°C to +60°C |
| Càng bánh xe | Khóa đôi |
| Thép không gỉ | N/A |
| Dẫn điện | N/A |
| Chống tĩnh điện | N/A |
| Trọng lượng bánh xe đẩy | 0.63kgs |
| Tiêu chuẩn kiểm nghiệm | ISO22881 |

## Tổng quan ưu điểm

| | |
|---|---|
| Độ di chuyển mượt mà | ●●●●○ |
| Chế độ im lặng | ●●●●○ |
| Bảo vệ mặt sàn | ●●●●● |

## Bản vẽ 2D kích thước bánh xe đẩy

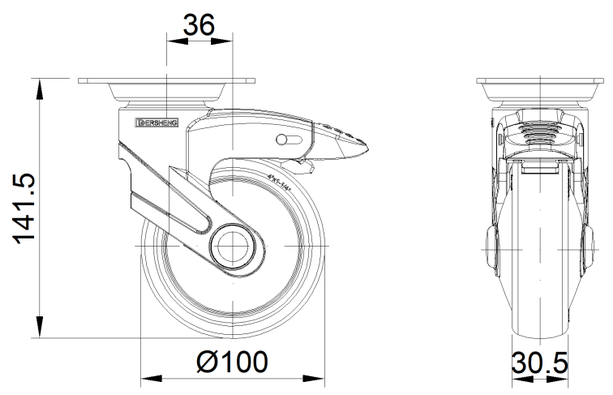


## Bản vẽ 2D kích thước tấm lắp

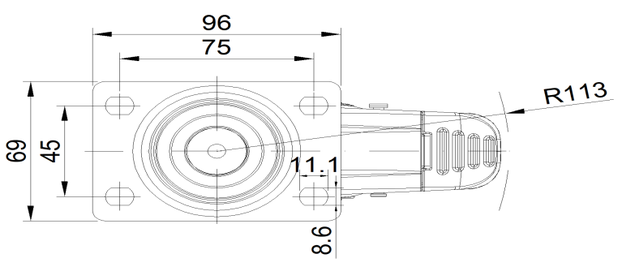


* Nếu có bất kỳ sai lệch nào giữa thông số hệ mét và thông số hệ inch, vui lòng tham khảo thông số hệ mét

© Bản quyền thuộc về 2026 DershengInternational www.dersheng.com