产品数据表

1155 全塑-1系列

经典 PPR 轮（中管珠光深灰） 轮径 × 轮宽 100×24mm

EAN

KS-11550402261043

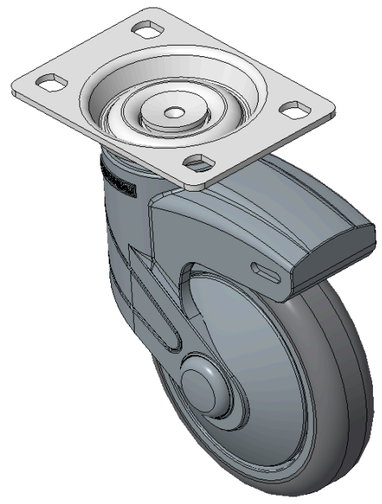

图片可能与原始产品有所落差

固定式脚轮，高级底板—75x45底板
珠光脚架采用聚醚胺增强料，底板式安装
防锈，耐腐蚀，美观，经济，转动灵活
耐冲击聚丙烯轮芯，热塑性弹性体（TPR）轮面
深灰色，轮子—中管式

轮面：热塑性橡胶弹性体(TPR)
轮芯：采用优质耐冲击聚丙烯

产品说明仅供参考一切以实体产品为主

产品详细规格

◉ 公制 ○ 英制

轮径	100mm
轮宽	24.5mm
轮子轴承	搭配中管的轮子
底板规格	96 x 69mm
底板孔距	75 x 45mm
底板孔径	11.1 x 8.6mm
偏心距	36mm
总高	141.5mm
硬度	85±5° Shore A
荷重(动态)	60kgs
荷重(静态)	90kgs
温度	-20°C to +80°C
脚架样式	固定
不锈钢	否
导电	否
抗静电	否
脚轮重量	0.56kgs
测试标准	ISO22881

优势简览

滚动顺畅	●●●●●
静音表现	●●●●●
保护地板	●●●●●

脚轮外观尺寸2D图档

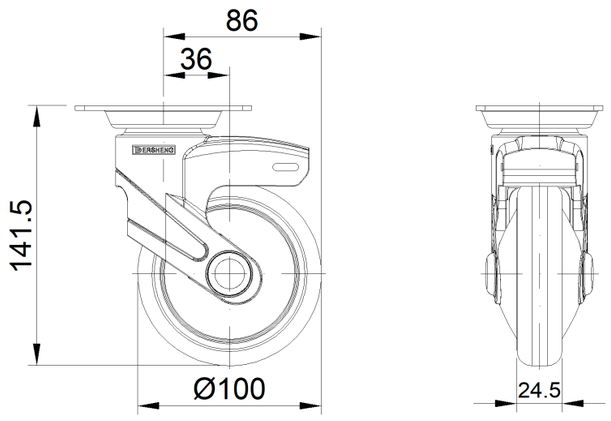

底板外观尺寸2D图档

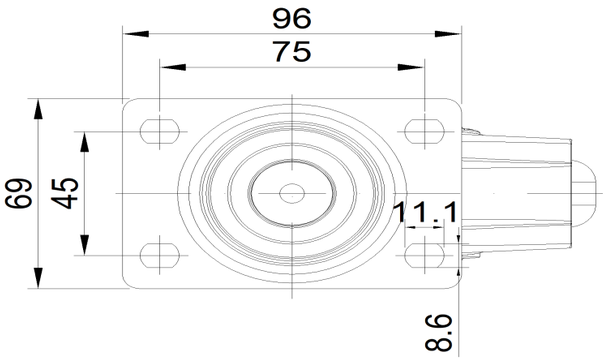

* 对公制和英制规格之间有任何偏差疑虑，请以公制规格为主。

© 版权所有 2026 得胜上好轮 www.dersheng.com