產品數據表

1155 全塑-1系列

全效輪 (中管藍灰深灰) 輪徑 × 輪寬 100×31mm

EAN

KS-11550400454043

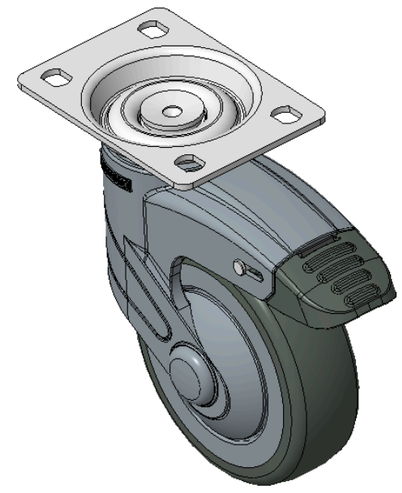

圖片可能與原始產品有所落差

長双煞式锁定系统的脚轮，高级底板—75x45斜孔底板
蓝灰脚架采用聚醯胺增强料，底板式安装
防銹，耐腐蚀，美观，经济，转动灵活
耐冲击聚丙烯轮芯，热塑性弹性體（TPR）轮面
深灰色，轮子轴承—中管式

轮面：热塑性橡胶弹性體(TPR)
轮芯：采用优质耐冲击聚丙烯

產品說明僅供參考一切以實體產品為主

產品詳細規格

◉ 公制 ○ 英制

輪徑	100mm
輪寬	31mm
輪子軸承	搭配中管的輪子
底板規格	96 x 69mm
底板孔距	75 x 45mm
底板孔徑	11 x 8.6mm
偏心距	36mm
旋轉干涉	226mm
總高	141.5mm
旋轉半徑	113mm
硬度	72±5° Shore A
荷重(動態)	90kgs
荷重(靜態)	135kgs
溫度	-20°C to +60°C
腳架樣式	雙煞
不銹鋼	否
導電	否
抗靜電	否
腳輪重量	0.65kgs
測試標準	ISO22881

優勢簡覽

滾動順暢	●●●●●
靜音表現	●●●●●
保護地板	●●●●●

腳輪外觀尺寸2D圖檔

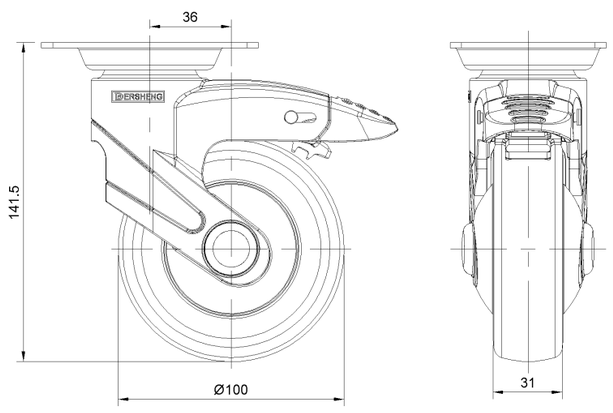

底板外觀尺寸2D圖檔

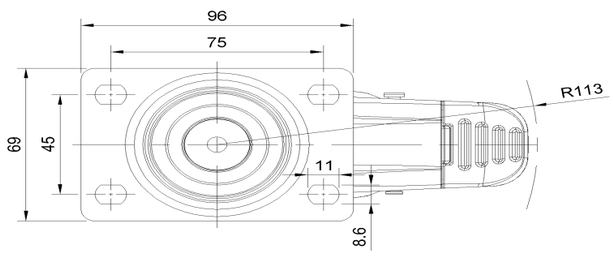

* 對公制和英制規格之間有任何偏差疑慮，請以公制規格為主。

© 版權所有 2026 得胜上好輪 www.dersheng.com