1152 抗阻系列

VQPU 轮 (褐弧) 轮径 × 轮宽 300×90mm

EAN

KS-11521200542041

活动式脚轮，焊接钢板架
表面喷蓝漆，底板式安装装置，孔距140x85
铸铁制轮芯，高品质聚氨酯轮面，铣褐色
轮子轴承—精密斜珠

轮面：高品质聚氨酯制成
轮芯：铁芯/铸铁芯

产品说明仅供参考一切以实体产品为主

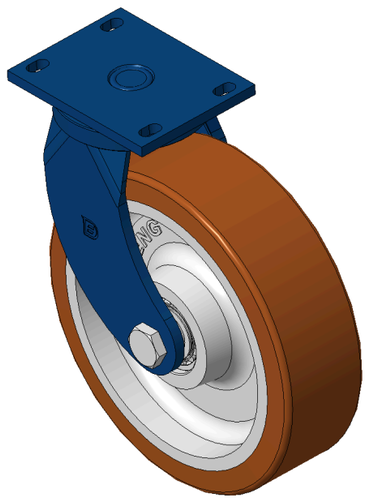

图片可能与原始产品有所落差

产品详细规格

◉ 公制 ○ 英制

轮径	300mm
轮宽	90mm
轮子轴承	搭配滚珠轴承的轮子
底板规格	167 x 130mm
底板孔距	140x85mm
底板孔径	22 x 13mm
偏心距	80mm
旋转干涉	474mm
总高	352mm
旋转半径	237mm
硬度	92±5° Shore A
荷重(动态)	2250kgs
荷重(静态)	3375kgs
温度	-20°C to +70°C
脚架样式	活动
不锈钢	否
导电	否
抗静电	否
脚轮重量	26.30kgs
测试标准	ISO22883

优势简览

滚动顺畅	●●●●●
静音表现	●●●●●
保护地板	●●●●●

脚轮外观尺寸2D图档

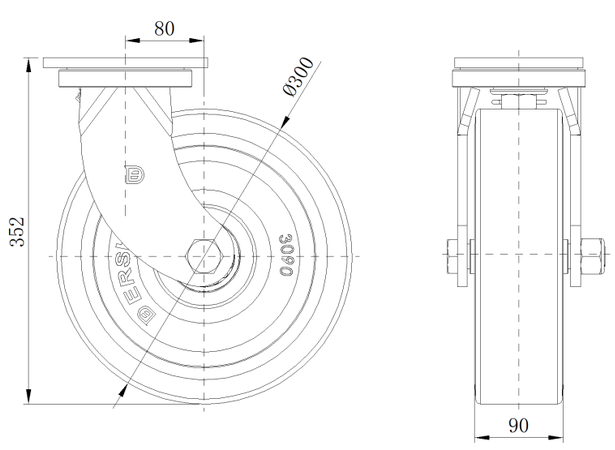

底板外观尺寸2D图档

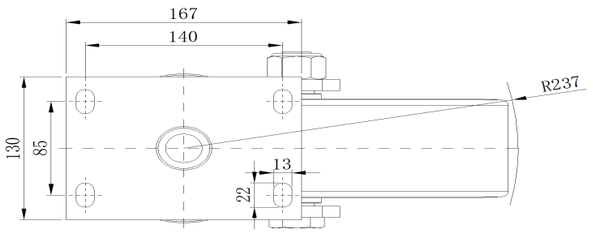

* 对公制和英制规格之间有任何偏差疑虑，请以公制规格为主。

© 版权所有 2026 得胜上好轮 www.dersheng.com