產品數據表

1152 抗阻巡向系列

VXPU 輪 (酒紅弧) 輪徑 × 輪寬 200×50mm

EAN

KS-11520800692741

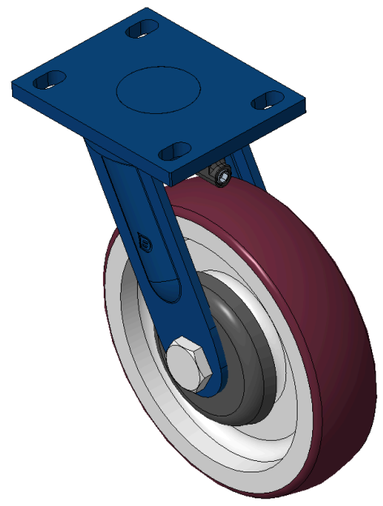

圖片可能與原始產品有所落差

附自复位功能的活动式脚轮，焊接钢板架
表面喷蓝漆，底板式安装装置，孔距110x75
铸铁制轮芯，高品质聚氨酯轮面，酒紅色
轮子轴承—精密滚珠

轮面：高品质聚氨酯轮面
轮芯：铁芯/铸铁芯

產品說明僅供參考一切以實體產品為主

產品詳細規格

◉ 公制 ○ 英制

輪徑	200mm
輪寬	50mm
輪子軸承	搭配滚珠軸承的輪子
底板規格	140 x 110mm
底板孔距	110x75mm
底板孔徑	22 x 13mm
偏心距	62mm
旋轉干涉	328mm
總高	248mm
旋轉半徑	164mm
硬度	92±5° Shore A
荷重(動態)	1100kgs
荷重(靜態)	1650kgs
溫度	-20°C to +70°C
腳架樣式	活動
不銹鋼	否
導電	否
抗靜電	否
腳輪重量	7.64kgs
測試標準	ISO22883

優勢簡覽

滾動順暢	●●●●●
靜音表現	●●●●●
保護地板	●●●●●

腳輪外觀尺寸2D圖檔

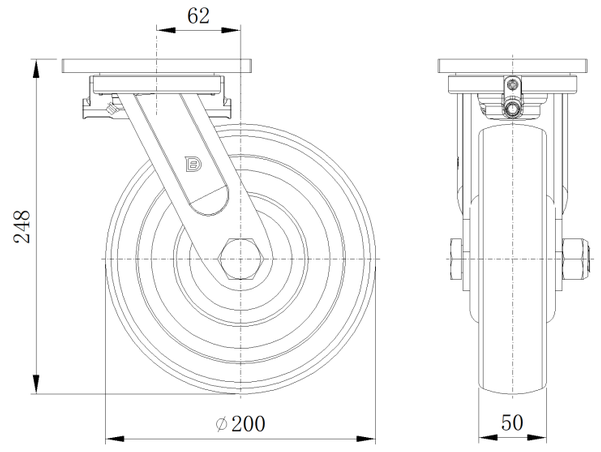

底板外觀尺寸2D圖檔

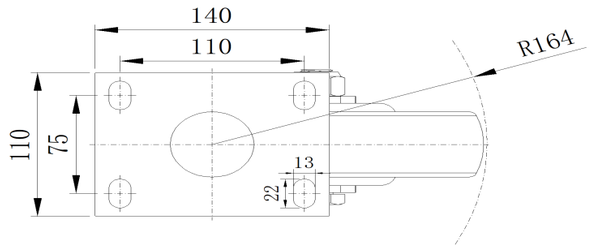

* 對公制和英制規格之間有任何偏差疑慮，請以公制規格為主。

© 版權所有 2026 得胜上好輪 www.dersheng.com