产品数据表

1152 抗阻双排系列

QPU 轮 (褐平) 轮径 × 轮宽 200×50mm

EAN

KS-11520800532351

活动式脚轮，焊接钢板架，表面蓝漆
底板式安装装置，孔距140x105
铸铁制轮芯，高品质聚氨酯轮面，铣褐色
轮子轴承—精密滚珠

轮面：高品质聚氨酯制成
轮芯：铁芯/铸铁芯

产品说明仅供参考一切以实体产品为主

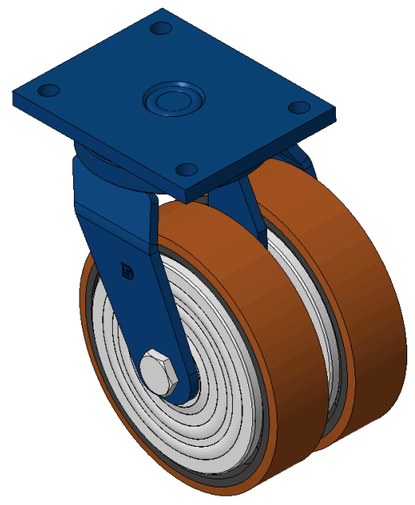

图片可能与原始产品有所落差

产品详细规格

◉ 公制 ○ 英制

轮径	200mm
轮宽	50mm
轮子轴承	搭配滚珠轴承的轮子
底板规格	175 x 140mm
底板孔距	140x105mm
底板孔径	15mm
偏心距	60mm
旋转干涉	346mm
总高	260mm
旋转半径	173mm
硬度	92±5° Shore A
荷重(动态)	1296kgs
荷重(静态)	1944kgs
温度	-20°C to +70°C
脚架样式	活动
不锈钢	否
导电	否
抗静电	否
脚轮重量	12.72kgs
测试标准	ISO22883

优势简览

滚动顺畅	●●●●●
静音表现	●●●●●
保护地板	●●●●●

脚轮外观尺寸2D图档

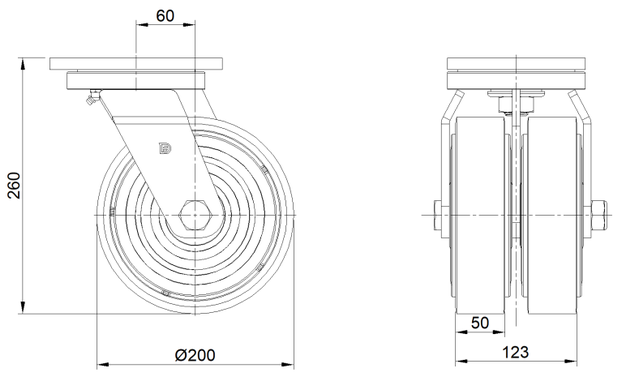

底板外观尺寸2D图档

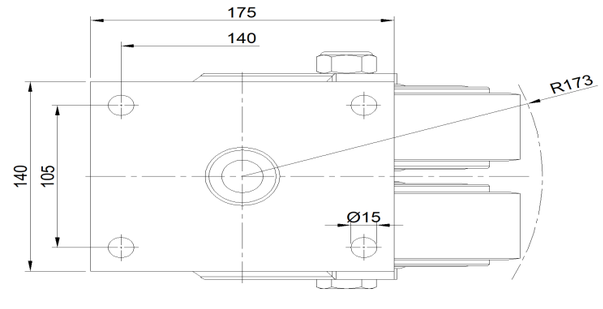

* 对公制和英制规格之间有任何偏差疑虑，请以公制规格为主。

© 版权所有 2026 得胜上好轮 www.dersheng.com