1148-1 Series — SERIES 48 BÁNH XE ĐÔI KHÓA TRUNG TÂM

Bánh Toàn Hiệu Đôi Quả Kinh Điển Trung Tâm Điều Khiển (Trắng Xám Đậm) Đường Kính Bánh × Độ Rộng Bánh

EAN

KS-11480501458333



Hình ảnh có thể khác với sản phẩm gốc

Mô tả sản phẩm chỉ mang tính chất tham khảo. Sản phẩm thực tế sẽ được ưu tiên.

Quy cách chi tiết sản phẩm

◉ đơn vị mét ○ đế quốc

Đường kính bánh xe	125mm
Chiều rộng bánh xe	18mm
vòng bi bánh xe	Bánh xe trang bị vòng bi bi
đường kính cọc	32mm
chiều dài cọc	50mm
Độ lệch tâm	38.5mm
Sự can thiệp quay	214mm
Tổng chiều cao	150mm
Bán kính xoay	107mm
Độ cứng	72±5° Shore A
Tải trọng (động)	150kgs
Tải trọng (tĩnh)	225kgs
Nhiệt độ	-20°C to +60°C
Càng bánh xe	Khóa đôi
Thép không gỉ	N/A
Dẫn điện	N/A
Chống tĩnh điện	N/A
Trọng lượng bánh xe đẩy	0.94kgs
Tiêu chuẩn kiểm nghiệm	ISO22881

Tổng quan ưu điểm

Độ di chuyển mượt mà	●●●●●
Chế độ im lặng	●●●●●
Bảo vệ mặt sàn	●●●●●

Bản vẽ 2D kích thước bánh xe đẩy

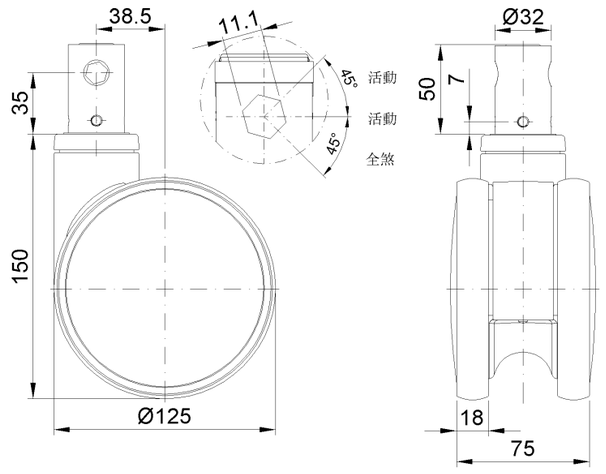

Bản vẽ 2D kích thước trục trơn

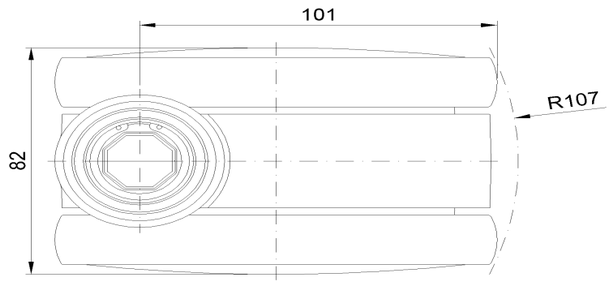

* Nếu có bất kỳ sai lệch nào giữa thông số hệ mét và thông số hệ inch, vui lòng tham khảo thông số hệ mét

© Bản quyền thuộc về 2026 DershengInternational www.dersheng.com