产品资料表

1147通用（单）弹簧轮系列

PU轮(红弧) 轮径 × 轮宽 125 x 40mm

EAN

KS-11470500331211

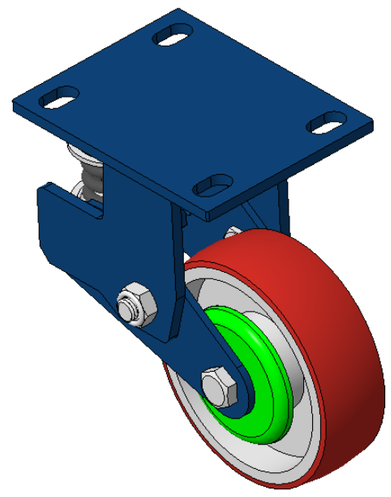

图片可能与原始产品有所落差

固定式弹簧载入脚轮，焊接钢板架
表面蓝漆，底板式安装，孔距110x75
铸铁制轮芯，高品质聚氨酯轮面
铣红色，轮子轴承—精密滚珠

轮面：高品质聚氨酯製成
轮芯：铁芯/铸铁芯

产品说明仅供参考一切以实体产品为主

产品详细规格

◉ 公制 ○ 英制

轮径	125mm
轮宽	40mm
轮子轴承	搭配滚珠轴承的轮子
底板规格	140 x 110mm
底板孔距	110x75mm
底板孔径	22 x 13mm
总高	185mm
硬度	92±5° Shore A
荷重(动态)	340kgs
荷重(静态)	510kgs
温度	-20°C to +70°C
脚架样式	固定
不锈钢	否
导电	否
抗静电	否
脚轮重量	3.52kgs
测试标准	ISO22883

优势简览

滚动顺畅	● ● ● ○ ○
静音表现	● ● ● ● ○
保护地板	● ● ● ● ○

脚轮外观尺寸2D图档

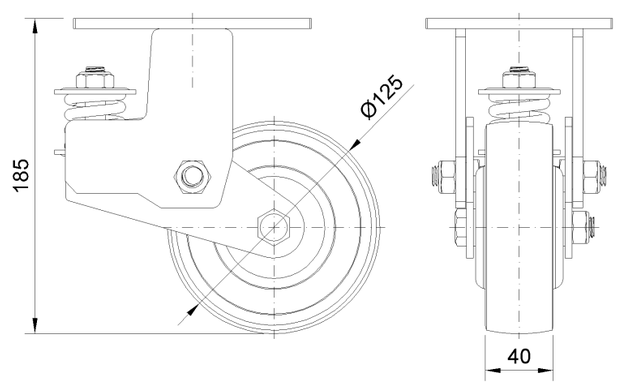

底板外观尺寸2D图档

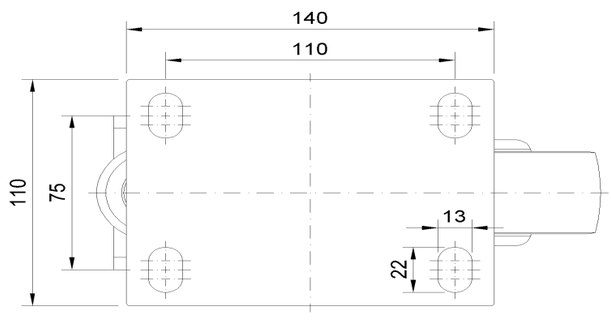

* 对公制和英制规格之间有任何偏差疑虑，请以公制规格为主。

© 版权所有 2025 得胜上好轮 www.dersheng.com