# 1146 Series — BÁNH XE ĐÔI CÀNG NHỰA ASCENDANT

Bánh Toàn Hiệu Đôi Quả (Xám Cửa Sổ Xám Đậm) Đường Kính Bánh × Độ Rộng Bánh 125 × 18mm

EAN

KS-11460500455023

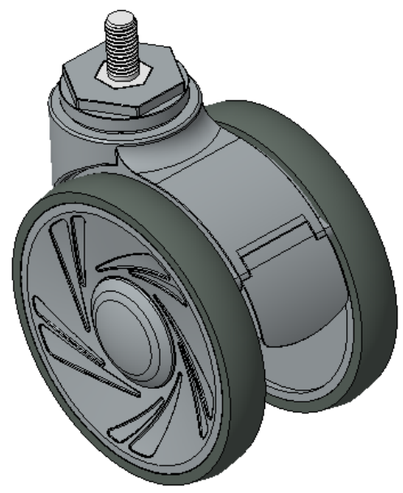

Hình ảnh có thể khác với sản phẩm gốc

Mô tả sản phẩm chỉ mang tính chất tham khảo. Sản phẩm thực tế sẽ được ưu tiên.

## Quy cách chi tiết sản phẩm

◉ đơn vị mét ○ đế quốc

| | |
|---|---|
| Đường kính bánh xe | 125mm |
| Chiều rộng bánh xe | 85.5mm |
| vòng bi bánh xe | Bánh xe trang bị vòng bi bi |
| Thông số kỹ thuật của ren | M12 |
| độ dài ren | 25mm |
| Độ lệch tâm | 40mm |
| Sự can thiệp quay | 220mm |
| Tổng chiều cao | 144mm |
| Bán kính xoay | 110mm |
| Độ cứng | 72±5° Shore A |
| Tải trọng (động) | 110kgs |
| Tải trọng (tĩnh) | 165kgs |
| Nhiệt độ | -20°C to +60°C |
| Càng bánh xe | Xoay |
| Thép không gỉ | N/A |
| Dẫn điện | N/A |
| Chống tĩnh điện | N/A |
| Trọng lượng bánh xe đẩy | 0.65kgs |
| Tiêu chuẩn kiểm nghiệm | ISO22881 |

## Tổng quan ưu điểm

| | |
|---|---|
| Độ di chuyển mượt mà | ●●●●● |
| Chế độ im lặng | ●●●●● |
| Bảo vệ mặt sàn | ●●●●● |

## Bản vẽ 2D kích thước bánh xe đẩy

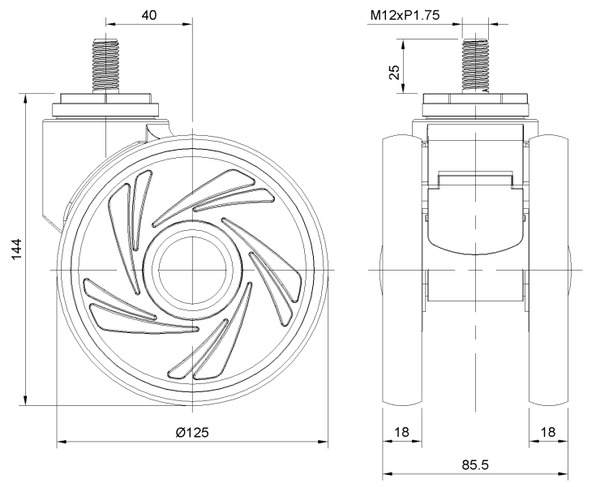


## Bản vẽ 2D kích thước trục ren

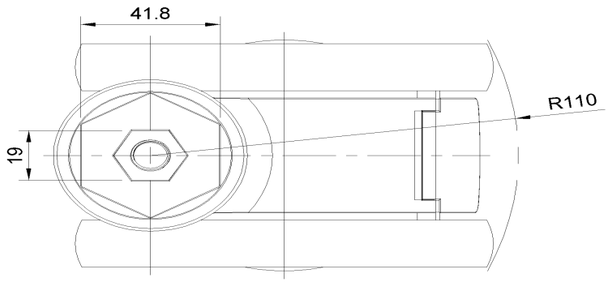


* Nếu có bất kỳ sai lệch nào giữa thông số hệ mét và thông số hệ inch, vui lòng tham khảo thông số hệ mét

© Bản quyền thuộc về 2026 DershengInternational www.dersheng.com