产品资料表

1146 46塑钢双球轮系列

经典双球全效轮片（白深灰）轮径 × 轮宽 100 × 14mm

EAN

KS-11460491459213

活动式脚轮，空心铆合聚酰胺脚架 — 空心 Ø10.5
白色脚架采用聚酰胺增强料
空心铆钉表面白锌，锁配式安装装置
耐冲击聚丙烯轮芯，热塑性弹性体（TPR）轮面
深灰色，轮子轴承—精密滚珠

輪面：熱塑性橡膠彈性體(TPR)
輪芯：採用優質耐衝擊聚丙烯

产品说明仅供参考一切以实体产品为主

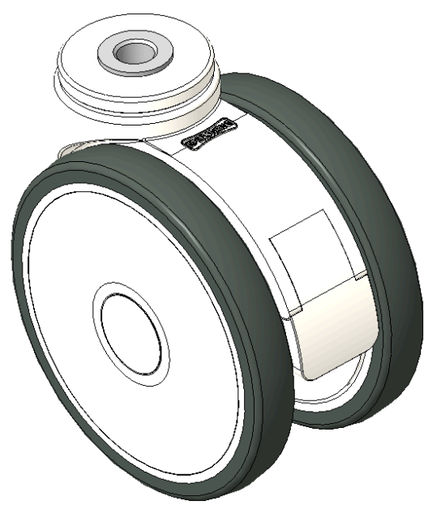

图片可能与原始产品有所落差

产品详细规格

◉ 公制 ○ 英制

轮径	100mm
轮宽	60mm
轮子轴承	搭配滚珠轴承的轮子
空心鉚釘直径	10.5mm
偏心距	28mm
旋转干涉	166mm
总高	112mm
旋转半径	83mm
硬度	72±5° Shore A
荷重(动态)	90kgs
荷重(静态)	135kgs
温度	-20°C to +60°C
脚架样式	活动
不锈钢	否
导电	否
抗静电	否
脚轮重量	0.35kgs
测试标准	ISO22881

优势简览

滚动顺畅	●●●●●
静音表现	●●●●●
保护地板	●●●●●

脚轮外观尺寸2D图档



空心铆钉外观尺寸2D图档

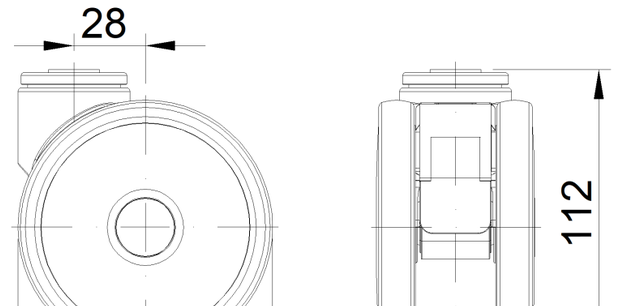

* 对公制和英制规格之间有任何偏差疑虑，请以公制规格为主。

© 版权所有 2026 得胜上好轮 www.dersheng.com