產品數據表

1146 46塑鋼雙球輪系列

雙球全效輪片（白深灰）輪徑 × 輪寬 100 × 18mm

EAN

KS-11460400458013

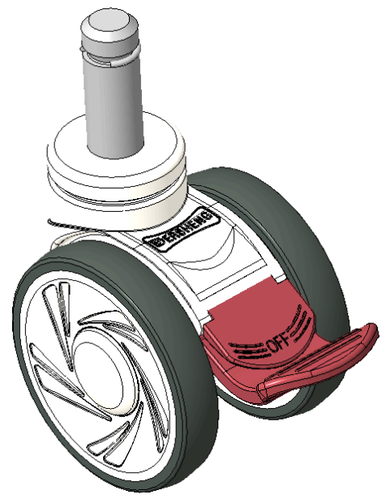

長雙煞腳輪，插心鉚合沖壓腳架—Ø21.6x56L
白色腳架採用聚醯胺增強料
防銹，耐腐蝕，美觀，經濟，轉動靈活
耐衝擊聚丙烯輪芯，熱塑性彈性體(TPR)輪面
深灰色，輪子軸承—精密滾珠

輪面：熱塑性橡膠彈性體(TPR)
輪芯：採用優質耐衝擊聚丙烯

產品說明僅供參考一切以實體產品為主

圖片可能與原始產品有所落差

產品詳細規格

◉ 公制 ○ 英制

輪徑	100mm
輪寬	85.5mm
輪子軸承	搭配滾珠軸承的輪子
插桿直徑	21.6mm
插桿長度	56mm
C型槽高	41.5mm
偏心距	32mm
旋轉干涉	250mm
總高	120mm
旋轉半徑	125mm
硬度	72±5° Shore A
荷重(動態)	100kgs
荷重(靜態)	150kgs
溫度	-20°C to +60°C
腳架樣式	雙煞
不銹鋼	否
導電	否
抗靜電	否
腳輪重量	0.90kgs
測試標準	ISO22881

優勢簡覽

滾動順暢	●●●●●
靜音表現	●●●●●
保護地板	●●●●●

腳輪外觀尺寸2D圖檔

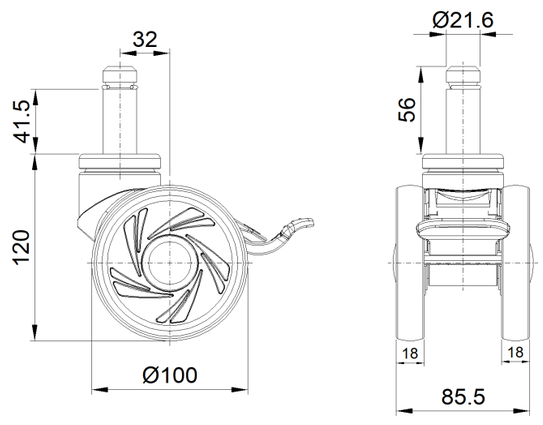

插桿外觀尺寸2D圖檔

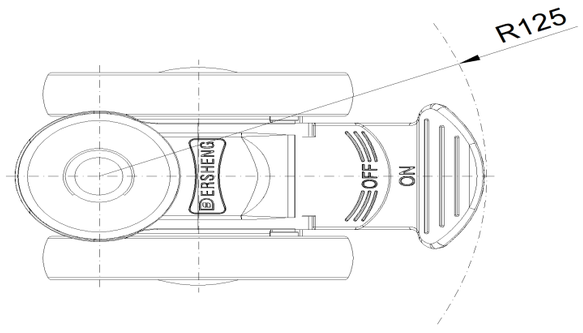

圖紙僅供參考一切以實體產品為主

* 對公制和英制規格之間有任何偏差疑慮，請以公制規格為主。

© 版權所有 2026 得胜上好輪 www.dersheng.com

關　聯　產　品