产品数据表

1146 46塑钢双球轮系列

双球全效轮片（窗灰深灰）轮径 × 轮宽 100 × 18mm

EAN

KS-11460400457143

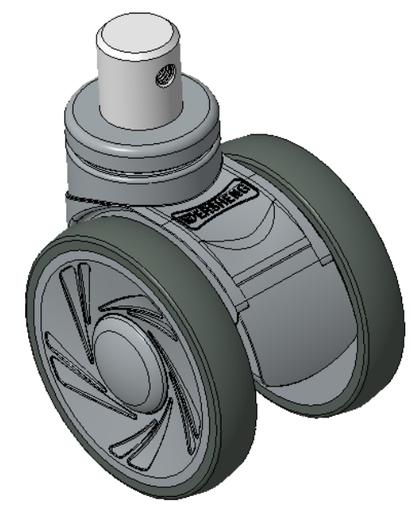

图片可能与原始产品有所落差

固定式脚轮，插心铆合冲压脚架—Ø28x30L
窗灰色脚架采用聚醚胺增强料
防锈，耐腐蚀，美观，经济，转动灵活
耐冲击聚丙烯轮芯，热塑性弹性体(TPR)轮面
深灰色，轮子轴承—精密滚珠

轮面：热塑性橡胶弹性体(TPR)
轮芯：采用优质耐冲击聚丙烯

产品说明仅供参考一切以实体产品为主

产品详细规格

◉ 公制 ○ 英制

轮径	100mm
轮宽	85mm
轮子轴承	搭配滚珠轴承的轮子
插杆直径	28mm
插杆长度	30mm
总高	120mm
硬度	72±5° Shore A
荷重(动态)	100kgs
荷重(静态)	150kgs
温度	-20°C to +60°C
脚架样式	固定
不锈钢	否
导电	否
抗静电	否
脚轮重量	0.76kgs
测试标准	ISO22881

优势简览

滚动顺畅	●●●●●
静音表现	●●●●●
保护地板	●●●●●

脚轮外观尺寸2D图档

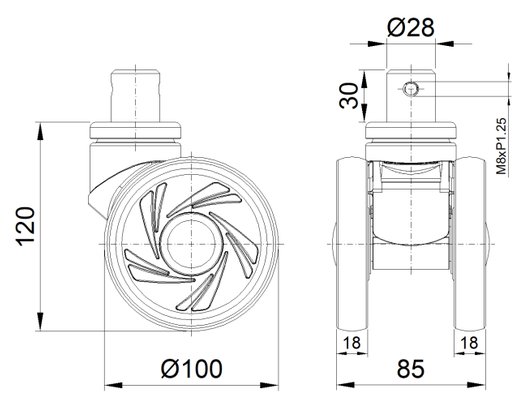

插杆外观尺寸2D图档

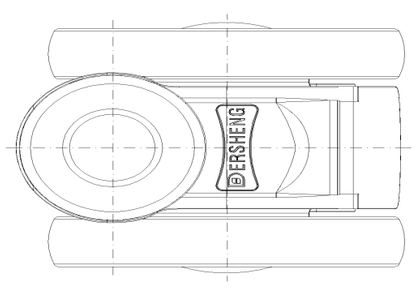

* 对公制和英制规格之间有任何偏差疑虑，请以公制规格为主。

© 版权所有 2026 得胜上好轮 www.dersheng.com