產品數據表

# 1146 46塑鋼雙球輪系列

雙球全效輪片（白深灰）輪徑 × 輪寬 100 × 18mm

EAN

KS-11460400455633

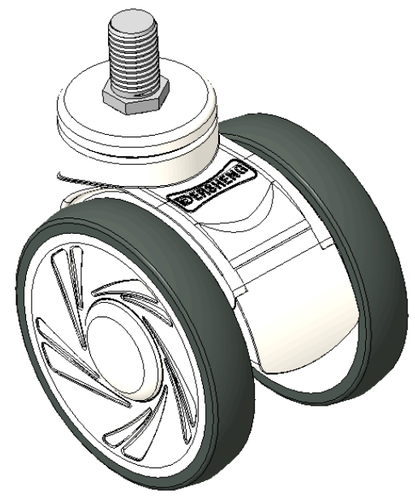

圖片可能與原始產品有所落差

活動式腳輪，絲扣M16x25
白色腳架採用聚丙烯增強料
防銹，耐腐蝕，美觀，經濟，轉動靈活
耐衝擊聚丙烯輪芯，熱塑性彈性體（TPR）輪面
深灰色，輪子軸承—精密滾珠

輪面：熱塑性橡膠彈性體(TPR)
輪芯：採用優質耐衝擊聚丙烯

產品說明僅供參考一切以實體產品為主

## 產品詳細規格

◉ 公制 ○ 英制

| | |
|---|---|
| 輪徑 | 100mm |
| 輪寬 | 85.5mm |
| 輪子軸承 | 搭配滾珠軸承的輪子 |
| 絲扣規格 | M16 |
| 絲扣長度 | 25mm |
| 偏心距 | 32mm |
| 旋轉干涉 | 182mm |
| 總高 | 120mm |
| 旋轉半徑 | 91mm |
| 硬度 | 72±5° Shore A |
| 荷重(動態) | 100kgs |
| 荷重(靜態) | 150kgs |
| 溫度 | -20°C to +60°C |
| 腳架樣式 | 活動 |
| 不銹鋼 | 否 |
| 導電 | 否 |
| 抗靜電 | 否 |
| 腳輪重量 | 0.64kgs |
| 測試標準 | ISO22881 |

## 優勢簡覽

| | |
|---|---|
| 滾動順暢 | ●●●●● |
| 靜音表現 | ●●●●● |
| 保護地板 | ●●●●● |

## 腳輪外觀尺寸2D圖檔

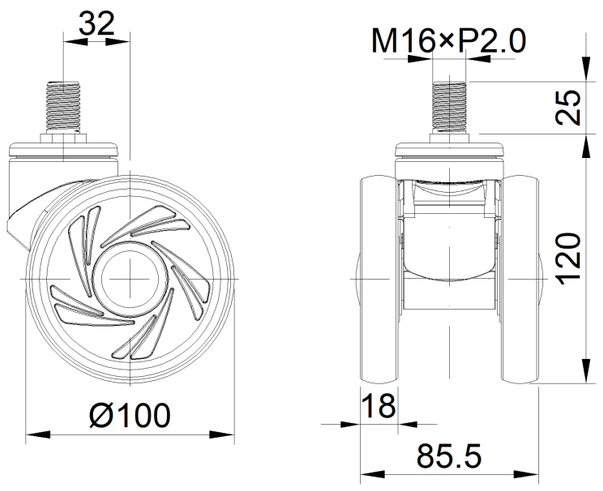


## 絲扣外觀尺寸2D圖檔

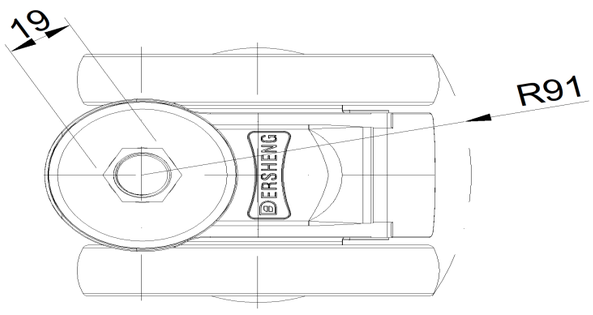


* 對公制和英制規格之間有任何偏差疑慮，請以公制規格為主。

© 版權所有 2026 得胜上好輪 www.dersheng.com