產品數據表

1146 46塑鋼雙球輪系列

雙球全效輪片（白深灰）輪徑 × 輪寬 100 × 18mm

EAN

KS-11460400451013

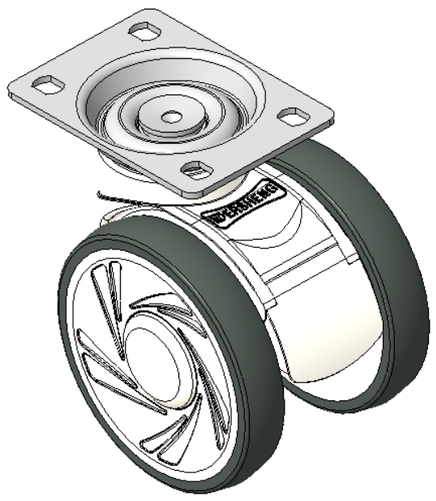

圖片可能與原始產品有所落差

固定式脚轮，75x45斜孔底板
白色脚架采用聚丙烯增强料
防銹，耐腐蚀，美观，经济，转动灵活
耐冲击聚丙烯轮芯，热塑性弹性體（TPR）轮面
深灰色，轮子轴承—精密滚珠

轮面：热塑性橡胶弹性體(TPR)
轮芯：采用优质耐冲击聚丙烯

產品說明僅供參考一切以實體產品為主

產品詳細規格

◉ 公制 ○ 英制

輪徑	100mm
輪寬	85mm
輪子軸承	搭配滚珠軸承的輪子
底板規格	96 x 69mm
底板孔距	75 x 45mm
底板孔徑	11 x 8.6mm
總高	123mm
硬度	72±5° Shore A
荷重(動態)	100kgs
荷重(靜態)	150kgs
溫度	-20°C to +60°C
腳架樣式	固定
不銹鋼	否
導電	否
抗靜電	否
腳輪重量	0.76kgs
測試標準	ISO22881

優勢簡覽

滚動順暢	●●●●●
靜音表現	●●●●●
保護地板	●●●●●

腳輪外觀尺寸2D圖檔

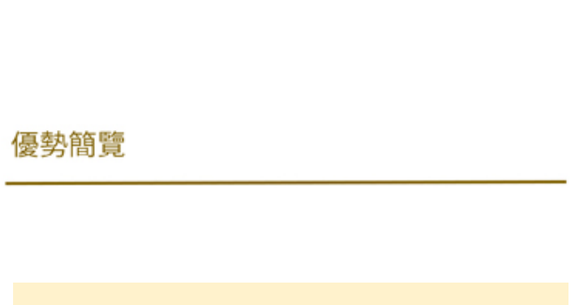

底板外觀尺寸2D圖檔

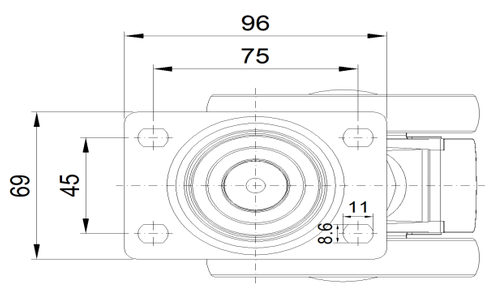

* 對公制和英制規格之間有任何偏差疑慮，請以公制規格為主。

© 版權所有 2026 得胜上好輪 www.dersheng.com