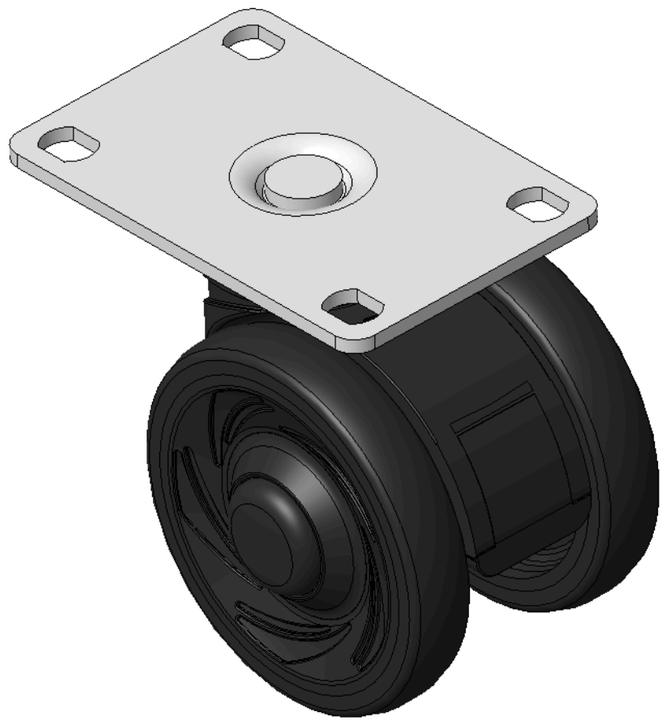

圖片可能與原始產品有所落差。



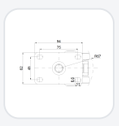

1146 46塑鋼雙球輪系列

經典雙球全效輪片（全黑）輪徑 × 輪寬 75 × 14mm

KS-11460300451143 複製型號

輪徑	荷重(動態)	總高	輪子軸承
75mm	90kgs	90mm	搭配滚珠軸承的輪子

- 固定式脚轮，75x45斜孔底板
- 脚架采用聚丙烯增强料
- 防銹，耐腐蚀，美观，经济，转动灵活
- 耐冲击聚丙烯轮芯，热塑性弹性體（TPR）轮面
- 全黑，轮子轴承—精密滚珠
- 轮面：热塑性橡胶弹性體(TPR)
- 轮芯：采用优质耐冲击聚丙烯

產品說明僅供參考，一切以實體產品為主。

產品數據表

輪徑	75mm	輪寬	60mm
輪子軸承	搭配滚珠軸承的輪子	底板規格	94 x 62mm
底板孔距	75 x 45mm	底板孔徑	11 x 8.6mm
偏心距	23mm	旋轉干涉	134mm
總高	90mm	旋轉半徑	67mm
硬度	72±5° Shore A	荷重(動態)	90kgs
荷重(靜態)	135kgs	溫度	-20°C to +60°C
腳架樣式	雙煞	不銹鋼	否
導電	否	抗靜電	否
腳輪重量	0.38kgs	測試標準	ISO22881

* 對公制和英制規格之間有任何偏差疑慮，請以公制規格為主。

性能指標

滚動順暢 ●●●●●	靜音表現 ●●●●●	保護地板 ●●●●●

© 2026 得胜股份有限公司 版權所有