产品数据表

1141 長珠抗衝擊系列

PU輪(紅弧) 輪徑 × 輪寬 150x 42mm

EAN

KS-11410600334053

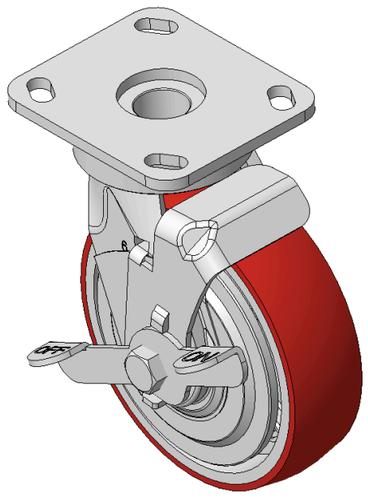

圖片可能與原始產品有所落差

配有侧(轮)煞式，锁定系统的脚轮，焊接钢板架
表面镀锌，底板式安裝裝置，孔距85x70
铸铁制轮芯，高品质聚氨酯轮面，铣红色
轮子轴承—精密滚珠，配特制防缠绕轮盖

轮面：高品质聚氨酯制成
轮芯：铁芯/铸铁芯

產品說明僅供參考一切以實體產品為主

產品詳細規格

◉ 公制 ○ 英制

輪徑	150mm
輪寬	42mm
輪子軸承	搭配滚珠軸承的輪子
底板規格	115 x 100mm
底板孔距	85 x 70mm
底板孔徑	20 x 11mm
偏心距	33.3mm
旋轉干涉	246mm
總高	189mm
旋轉半徑	123mm
硬度	93±5° Shore A
荷重(動態)	260kgs
荷重(靜態)	390kgs
溫度	-20°C to +70°C
腳架樣式	側煞(單)
不銹鋼	否
導電	否
抗靜電	否
腳輪重量	3.55kgs
測試標準	ISO22883

優勢簡覽

滾動順暢	●●●○○
靜音表現	●●●●○
保護地板	●●●●○

腳輪外觀尺寸2D圖檔

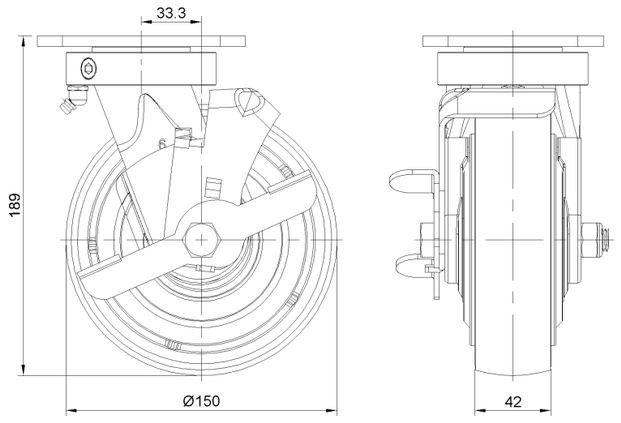

底板外觀尺寸2D圖檔

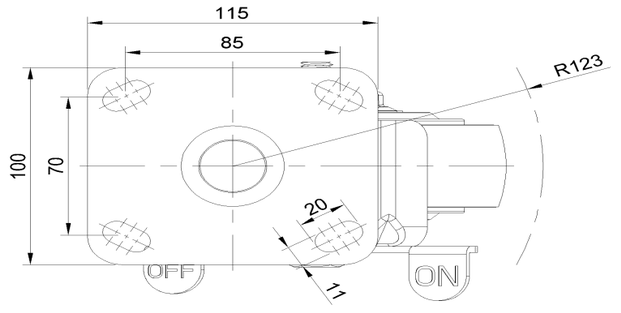

* 對公制和英制規格之間有任何偏差疑慮，請以公制規格為主。

© 版權所有 2026 得胜上好輪 www.dersheng.com