产品数据表

# 1141 長珠抗衝擊系列

PU輪(紅弧) 輪徑 × 輪寬 150x 45mm

EAN

KS-11410600333213

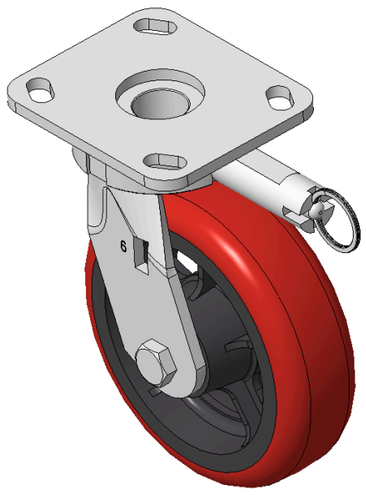

圖片可能與原始產品有所落差

配有定向煞，锁定系统的脚轮，焊接钢板架
表面镀锌，底板式安裝裝置，孔距85x70
铸铁制轮芯，高品质聚氨酯轮面，铣红色
轮子轴承—精密滚珠

轮面：高品质聚氨酯制成
轮芯：铁芯/铸铁芯

產品說明僅供參考一切以實體產品為主

## 產品詳細規格

◉ 公制 ○ 英制

| | |
|---|---|
| 輪徑 | 150mm |
| 輪寬 | 45mm |
| 輪子軸承 | 搭配滚珠軸承的輪子 |
| 底板規格 | 115 x 100mm |
| 底板孔距 | 85 x 70mm |
| 底板孔徑 | 20 x 11mm |
| 偏心距 | 33.3mm |
| 旋轉干涉 | 286mm |
| 總高 | 189mm |
| 旋轉半徑 | 143mm |
| 硬度 | 93±5° Shore A |
| 荷重(動態) | 410kgs |
| 荷重(靜態) | 615kgs |
| 溫度 | -20°C to +70°C |
| 腳架樣式 | 定向煞 |
| 不銹鋼 | 否 |
| 導電 | 否 |
| 抗靜電 | 否 |
| 腳輪重量 | 3.47kgs |
| 測試標準 | ISO22883 |

## 優勢簡覽

| | |
|---|---|
| 滾動順暢 | ●●●○○ |
| 靜音表現 | ●●●●○ |
| 保護地板 | ●●●●○ |

## 腳輪外觀尺寸2D圖檔

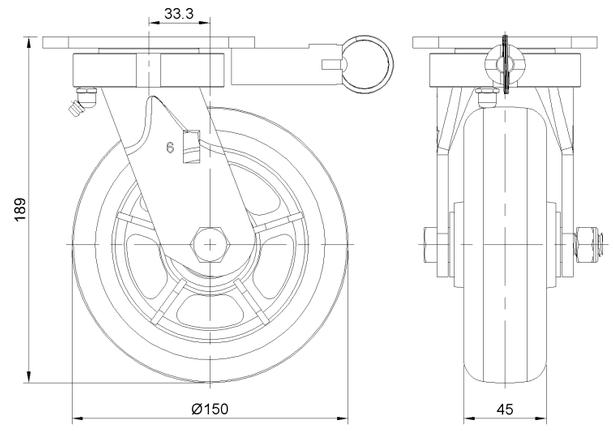


## 底板外觀尺寸2D圖檔

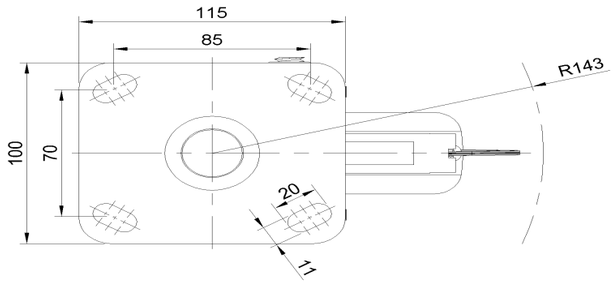


* 對公制和英制規格之間有任何偏差疑慮，請以公制規格為主。

© 版權所有 2026 得胜上好輪 www.dersheng.com