产品数据表

1141 长珠抗冲击系列

MRC轮 (透明) 轮径 × 轮宽 150 x 40mm

EAN

KS-11410600072023

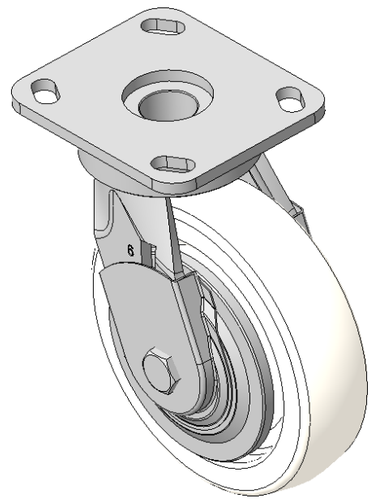

图片可能与原始产品有所落差

活动式脚轮，焊接钢板架
表面镀锌，底板式安装装置，孔距85x70
热可塑性塑料轮芯、轮面本色
轮子轴承—精密滚珠，配特制防缠绕轮盖

轮面：热塑性塑料（PA6）
轮芯：热塑性塑料（PA6）

产品说明仅供参考一切以实体产品为主

产品详细规格

◉ 公制 ○ 英制

轮径	150mm
轮宽	40mm
轮子轴承	搭配滚珠轴承的轮子
底板规格	115 x 100mm
底板孔距	85 x 70mm
底板孔径	20 x 11mm
偏心距	33.3mm
旋转干涉	222mm
总高	189mm
旋转半径	111mm
硬度	75±5° Shore D
荷重(动态)	400kgs
荷重(静态)	600kgs
温度	-20°C to +80°C
脚架样式	活动
不锈钢	否
导电	否
抗静电	否
脚轮重量	2.61kgs
测试标准	ISO22883

优势简览

滚动顺畅	● ● ● ● ●
静音表现	● ● ○ ○ ○
保护地板	● ● ○ ○ ○

脚轮外观尺寸2D图档

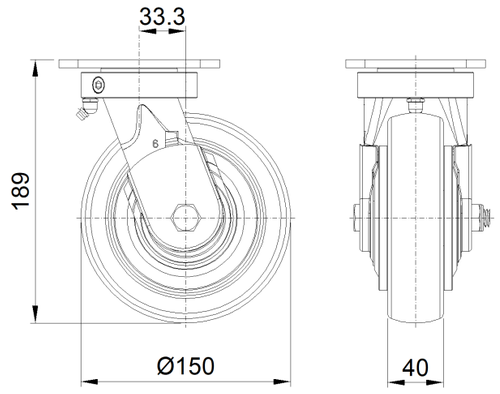

底板外观尺寸2D图档

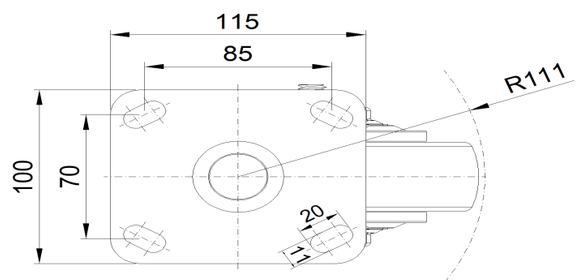

* 对公制和英制规格之间有任何偏差疑虑，请以公制规格为主。

© 版权所有 2025 得胜上好轮 www.dersheng.com