产品数据表

# 1141 长珠抗冲击系列

CPD轮 轮径×轮宽 125 x 40mm

EAN

KS-11410500294123

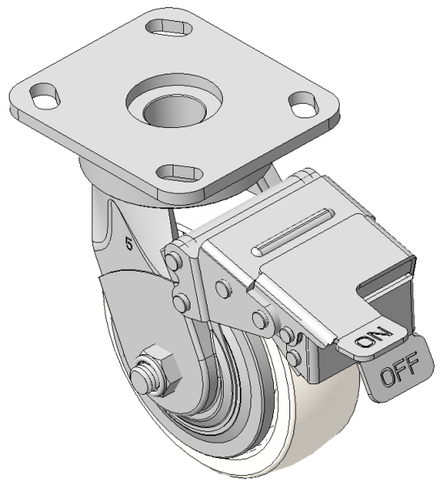


图片可能与原始产品有所落差

配有前煞式，锁定系统的脚轮，焊接钢板架
表面镀锌，底板式安装装置，孔距85x70
聚丙烯轮芯、轮面本色
轮子轴承—精密滚珠，配特制防缠绕轮盖

轮面：PP聚丙烯
轮芯：PP聚丙烯

产品说明仅供参考一切以实体产品为主

## 产品详细规格

◉ 公制 ○ 英制

| | |
|---|---|
| 轮径 | 125mm |
| 轮宽 | 40mm |
| 轮子轴承 | 搭配滚珠轴承的轮子 |
| 底板规格 | 115 x 100mm |
| 底板孔距 | 85 x 70mm |
| 底板孔径 | 20 x 11mm |
| 偏心距 | 29mm |
| 旋转干涉 | 310mm |
| 总高 | 166.5mm |
| 旋转半径 | 155mm |
| 硬度 | 72±5° Shore D |
| 荷重(动态) | 250kgs |
| 荷重(静态) | 375kgs |
| 温度 | -12°C to +60°C |
| 脚架样式 | 前煞 |
| 不锈钢 | 否 |
| 导电 | 否 |
| 抗静电 | 否 |
| 脚轮重量 | 2.77kgs |
| 测试标准 | ISO22883 |

## 优势简览

| | |
|---|---|
| 滚动顺畅 | ● ● ● ● ● |
| 静音表现 | ● ● ● ○ ○ |
| 保护地板 | ● ● ● ○ ○ |

## 脚轮外观尺寸2D图档

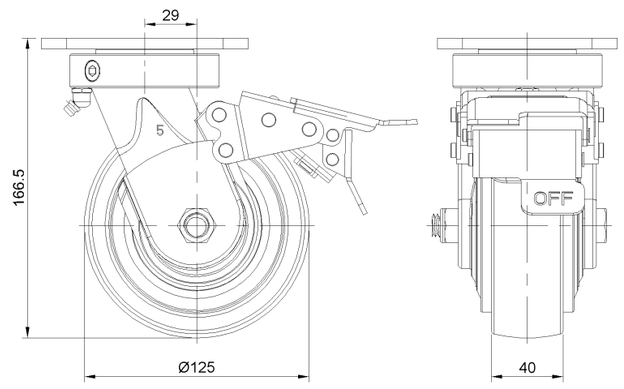


## 底板外观尺寸2D图档

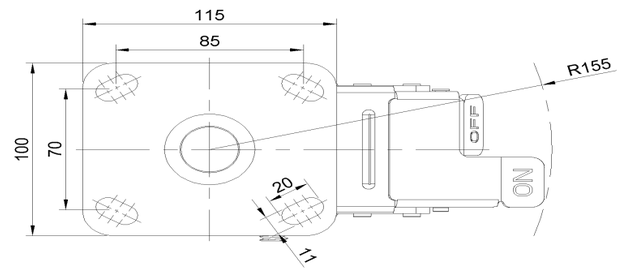


* 对公制和英制规格之间有任何偏差疑虑，请以公制规格为主。

© 版权所有 2025 得胜上好轮 www.dersheng.com