1141 Series — LOẠI CÀNG KHÔNG ĐINH TÁN CHỦ

Đường kính bánh xe CPD × Chiều rộng bánh xe 125 x 40mm

EAN

KS-11410500292013

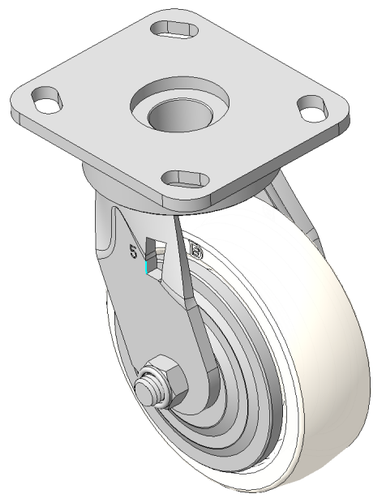

Hình ảnh có thể khác với sản phẩm gốc

Bánh xe di động, khung thép hàn Bề mặt mạ kẽm, thiết bị lắp đặt tấm đế, khoảng cách lỗ 85x70mm Lõi bánh xe và bề mặt bánh xe bằng polypropylene, màu tự nhiên Vòng bi bánh xe—vòng bi cầu chính xác

Bề mặt bánh xe: Polypropylene PP

Lõi bánh xe: Polypropylene PP

Mô tả sản phẩm chỉ mang tính chất tham khảo. Sản phẩm thực tế sẽ được ưu tiên.

Quy cách chi tiết sản phẩm

◉ đơn vị mét ○ đế quốc

Đường kính bánh xe	125mm
Chiều rộng bánh xe	40mm
vòng bi bánh xe	Bánh xe trang bị vòng bi bi
Quy cách tấm lắp	115 x 100mm
khoảng cách các lỗ trên tấm nền	85 x 70mm
Khoảng cách các lỗ lắp	20 x 11mm
Độ lệch tâm	29mm
Sự can thiệp quay	191mm
Tổng chiều cao	166.5mm
Bán kính xoay	95.5mm
Độ cứng	72±5° Shore D
Tải trọng (động)	250kgs
Tải trọng (tĩnh)	375kgs
Nhiệt độ	-12°C to +60°C
Càng bánh xe	Xoay
Thép không gỉ	N/A
Dẫn điện	N/A
Chống tĩnh điện	N/A
Trọng lượng bánh xe đẩy	1.90kgs
Tiêu chuẩn kiểm nghiệm	ISO22883

Tổng quan ưu điểm

Độ di chuyển mượt mà	● ● ● ● ●
Chế độ im lặng	● ● ● ○ ○
Bảo vệ mặt sàn	● ● ● ○ ○

Bản vẽ 2D kích thước bánh xe đẩy

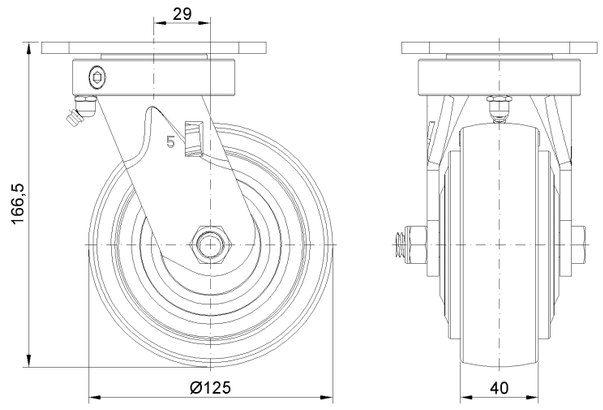

Bản vẽ 2D kích thước tấm lắp

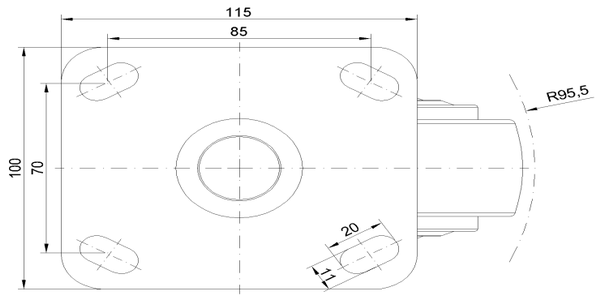

* Nếu có bất kỳ sai lệch nào giữa thông số hệ mét và thông số hệ inch, vui lòng tham khảo thông số hệ mét

© Bản quyền thuộc về 2026 DershengInternational www.dersheng.com