产品数据表

1141 长珠抗冲击系列

WHDR 轮（中管珠光浅灰）轮径 × 轮宽 100×50mm

EAN

KS-11410400503723

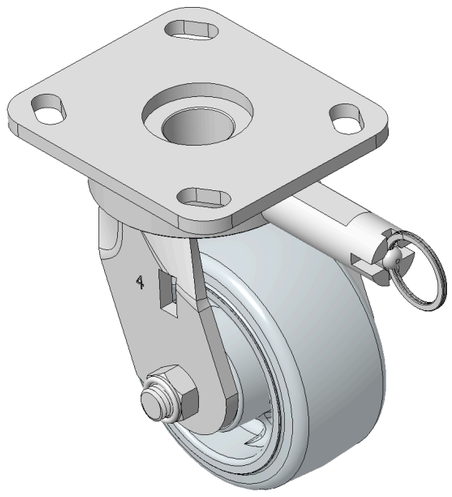

图片可能与原始产品有所落差

配有定向煞式，锁定系统的脚轮，焊接钢板架
表面鍍鋅，底板式安装装置，孔距85x70
铸铁制轮芯，高品质聚氨酯轮面，珠光淺灰色
轮子轴承—精密滚珠

轮面:高品质聚氨酯制成
轮芯：铁芯/铸铁芯

产品说明仅供参考一切以实体产品为主

产品详细规格

◉ 公制 ○ 英制

轮径	100mm
轮宽	50mm
轮子轴承	搭配滚珠轴承的轮子
底板规格	115 x 100mm
底板孔距	85 x 70mm
底板孔径	20 x 11mm
偏心距	25.7mm
旋转干涉	268mm
总高	141.6mm
旋转半径	134mm
硬度	95±5° Shore A
荷重(动态)	270kgs
荷重(静态)	405kgs
温度	-20°C to +60°C
脚架样式	定向煞
不锈钢	否
导电	否
抗静电	否
脚轮重量	2.19kgs
测试标准	ISO22883

优势简览

滚动顺畅	●●●●●
静音表现	●●●○○
保护地板	●●●○○

脚轮外观尺寸2D图档

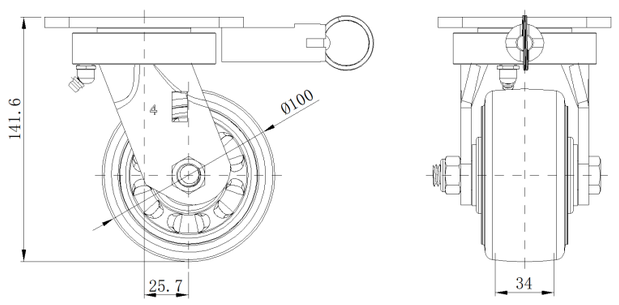

底板外观尺寸2D图档

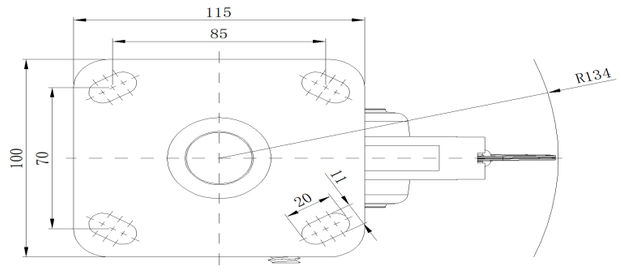

* 对公制和英制规格之间有任何偏差疑虑，请以公制规格为主。

© 版权所有 2026 得胜上好轮 www.dersheng.com