# 1141 Series — LOẠI CÀNG KHÔNG ĐINH TÁN CHỦ

PU Bánh xe (Vòng cung đỏ) đường kính bánh xe × chiều rộng bánh xe 100 x 34mm

EAN

KS-11410400334113

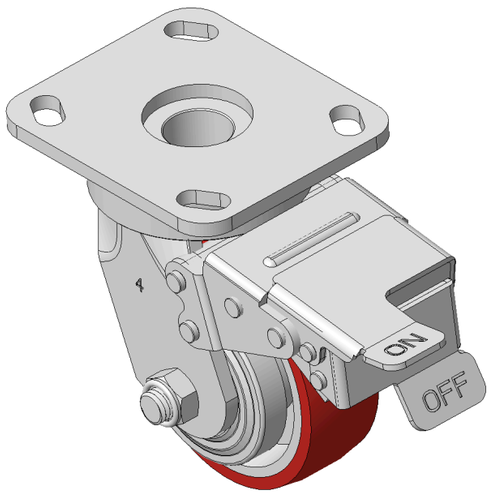


Hình ảnh có thể khác với sản phẩm gốc

Mô tả sản phẩm chỉ mang tính chất tham khảo. Sản phẩm thực tế sẽ được ưu tiên.

## Quy cách chi tiết sản phẩm

◉ đơn vị mét ○ đế quốc

| | |
|---|---|
| Đường kính bánh xe | 100mm |
| Chiều rộng bánh xe | 34mm |
| vòng bi bánh xe | Bánh xe trang bị vòng bi bi |
| Quy cách tấm lắp | 115 x 100mm |
| khoảng cách các lỗ trên tấm nền | 85 x 70mm |
| Khoảng cách các lỗ lắp | 20 x 11mm |
| Độ lệch tâm | 26mm |
| Sự can thiệp quay | 288mm |
| Tổng chiều cao | 141.6mm |
| Bán kính xoay | 144mm |
| Độ cứng | 93±5° Shore A |
| Tải trọng (động) | 200kgs |
| Tải trọng (tĩnh) | 300kgs |
| Nhiệt độ | -20°C to +70°C |
| Càng bánh xe | Khóa trước |
| Thép không gỉ | N/A |
| Dẫn điện | N/A |
| Chống tĩnh điện | N/A |
| Trọng lượng bánh xe đẩy | 2.31kgs |
| Tiêu chuẩn kiểm nghiệm | ISO22883 |

## Tổng quan ưu điểm

| | |
|---|---|
| Độ di chuyển mượt mà | ●●●○○ |
| Chế độ im lặng | ●●●●○ |
| Bảo vệ mặt sàn | ●●●●○ |

## Bản vẽ 2D kích thước bánh xe đẩy

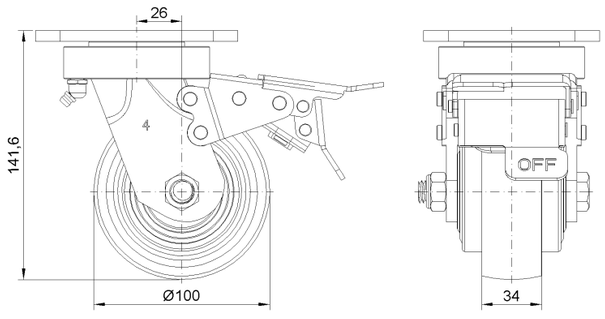


## Bản vẽ 2D kích thước tấm lắp

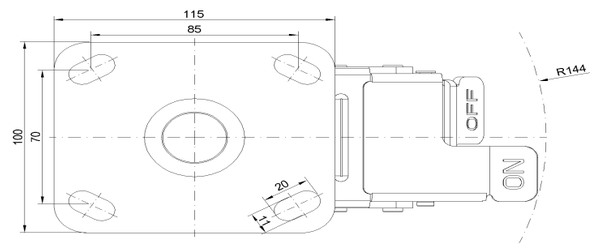


* Nếu có bất kỳ sai lệch nào giữa thông số hệ mét và thông số hệ inch, vui lòng tham khảo thông số hệ mét

© Bản quyền thuộc về 2026 DershengInternational www.dersheng.com