产品资料表

1141 长珠抗冲击系列

PPU轮（黑红）轮径×轮宽 100×50mm

EAN

KS-11410400311023

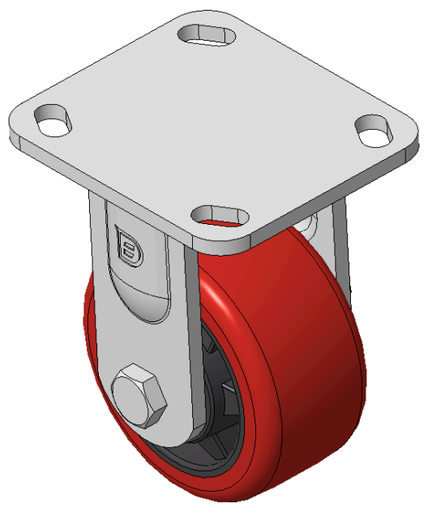

图片可能与原始产品有所落差

固定式腳輪，焊接鋼板架
表面鍍鋅，底板式安裝裝置，孔距85x70
鑄鐵制輪芯，高品質聚氨酯輪面，銑黑紅色
輪子軸承—精密滾珠

輪面:高品質聚氨酯製成
輪芯:鐵芯/鑄鐵

产品说明仅供参考一切以实体产品为主

产品详细规格

◉ 公制 ○ 英制

轮径	100mm
轮宽	50mm
轮子轴承	搭配滚珠轴承的轮子
底板规格	115 x 100mm
底板孔距	85 x 70mm
底板孔径	20 x 11mm
总高	141.6mm
硬度	93±5° Shore A
荷重(动态)	270kgs
荷重(静态)	405kgs
温度	-20°C to +70°C
脚架样式	固定
不锈钢	否
导电	否
抗静电	否
脚轮重量	1.57kgs
测试标准	ISO22883

优势简览

滚动顺畅	●●●○○
静音表现	●●●●○
保护地板	●●●●○

脚轮外观尺寸2D图档

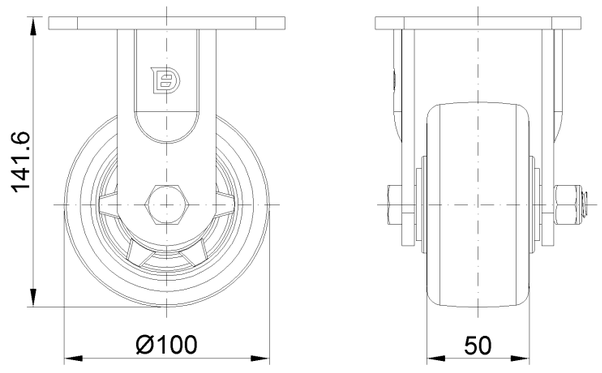

底板外观尺寸2D图档

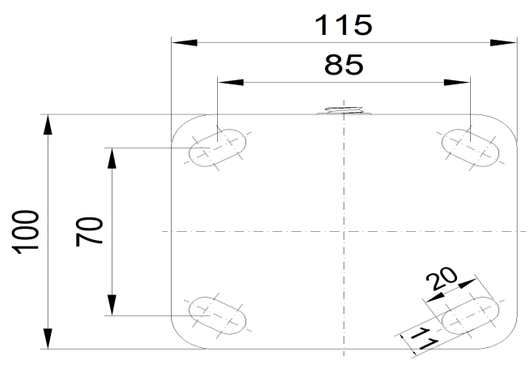

* 对公制和英制规格之间有任何偏差疑虑，请以公制规格为主。

© 版权所有 2026 得胜上好轮 www.dersheng.com