Bảng dữ liệu sản phẩm

1141 Series — LOẠI CÀNG KHÔNG ĐINH TÁN CHỦ

Bánh xe CPD đường kính bánh xe × chiều rộng bánh xe 100 x 32mm

EAN

KS-11410400294123

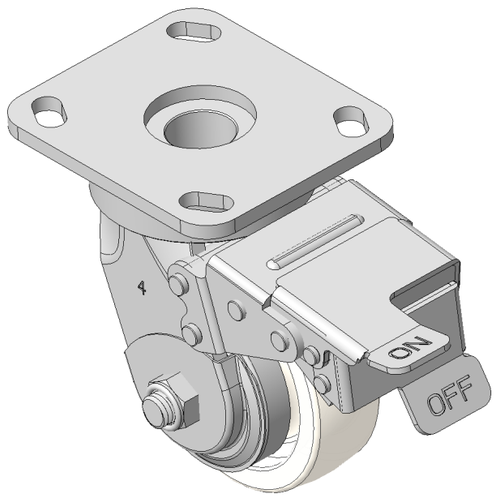

Hình ảnh có thể khác với sản phẩm gốc

Trang bị phanh trước, bánh xe có khóa, khung thép hàn. Bề mặt mạ kẽm, lắp đặt bằng tấm đế, khoảng cách lỗ 85x70mm. Lõi bánh xe bằng polypropylene, bề mặt bánh xe hoàn thiện tự nhiên. Vòng bi cầu chính xác, với nắp bánh xe chống xoắn được thiết kế đặc biệt.

Bề mặt bánh xe: Polypropylene PP

Lõi bánh xe: Polypropylene PP

Mô tả sản phẩm chỉ mang tính chất tham khảo. Sản phẩm thực tế sẽ được ưu tiên.

Quy cách chi tiết sản phẩm

◉ đơn vị mét ○ đế quốc

Đường kính bánh xe	100mm
Chiều rộng bánh xe	32mm
vòng bi bánh xe	Bánh xe trang bị vòng bi bi
Quy cách tấm lắp	115 x 100mm
khoảng cách các lỗ trên tấm nền	85 x 70mm
Khoảng cách các lỗ lắp	20 x 11mm
Độ lệch tâm	26mm
Sự can thiệp quay	288mm
Tổng chiều cao	141.6mm
Bán kính xoay	144mm
Độ cứng	72±5° Shore D
Tải trọng (động)	200kgs
Tải trọng (tĩnh)	300kgs
Nhiệt độ	-12°C to +60°C
Càng bánh xe	Khóa trước
Thép không gỉ	N/A
Dẫn điện	N/A
Chống tĩnh điện	N/A
Trọng lượng bánh xe đẩy	1.79kgs
Tiêu chuẩn kiểm nghiệm	ISO22883

Tổng quan ưu điểm

Độ di chuyển mượt mà	● ● ● ● ●
Chế độ im lặng	● ● ● ○ ○
Bảo vệ mặt sàn	● ● ● ○ ○

Bản vẽ 2D kích thước bánh xe đẩy

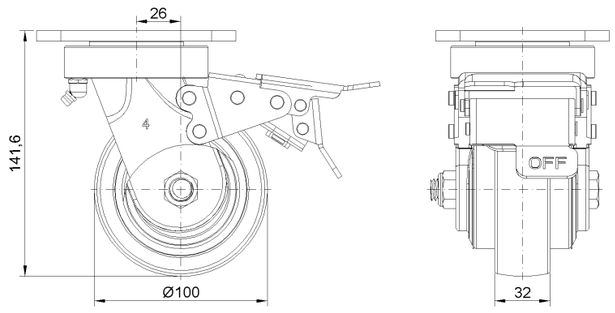

Bản vẽ 2D kích thước tấm lắp

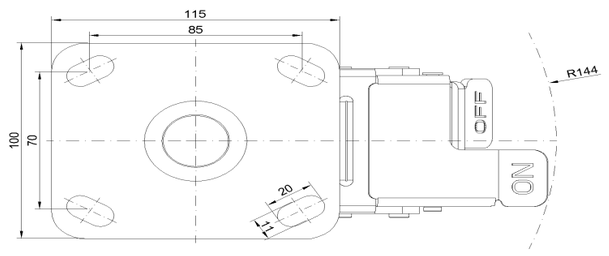

* Nếu có bất kỳ sai lệch nào giữa thông số hệ mét và thông số hệ inch, vui lòng tham khảo thông số hệ mét

© Bản quyền thuộc về 2026 DershengInternational www.dersheng.com