产品数据表

1115-1经济-1弹簧轮系列

NBR轮（铣黑）轮径×轮宽 150 x 40mm

EAN

KS-11150601042051B

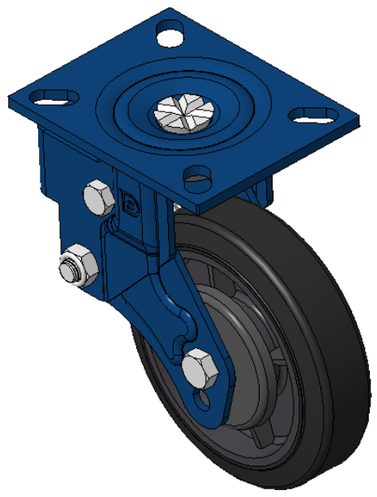

图片可能与原始产品有所落差

活动式弹簧加载脚轮，焊接钢板架
表面蓝漆，底板式安装，孔距105x78.5
铸铁制轮芯，高品质高弹性橡胶轮面
铣黑色，轮子轴承—精密滚珠

轮面：高品质高弹性橡胶制成
轮芯：铁芯/铸铁芯

产品说明仅供参考一切以实体产品为主

产品详细规格

◉ 公制 ○ 英制

轮径	150mm
轮宽	40mm
轮子轴承	搭配滚珠轴承的轮子
底板规格	140 x 110mm
底板孔距	105mm
底板孔径	25 x 13.5mm
偏心距	40mm
旋转干涉	244mm
总高	198mm
旋转半径	122mm
硬度	85±5° Shore A
荷重(动态)	300kgs
荷重(静态)	450kgs
温度	-20°C to +80°C
脚架样式	活动
不锈钢	否
导电	否
抗静电	否
脚轮重量	4.16kgs
测试标准	ISO22883

优势简览

滚动顺畅	● ● ● ○ ○
静音表现	● ● ● ● ○
保护地板	● ● ● ● ○

脚轮外观尺寸2D图档

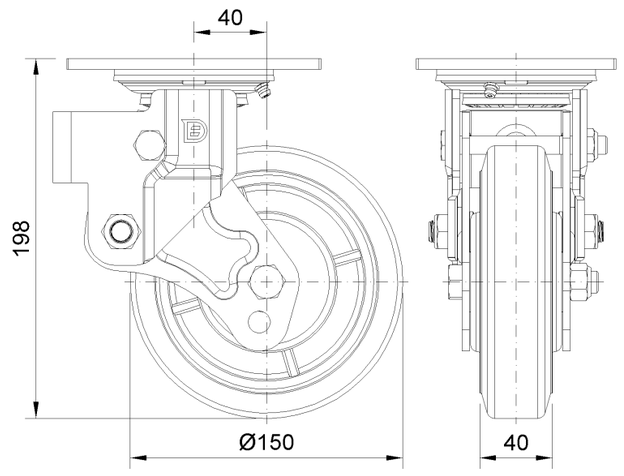

底板外观尺寸2D图档

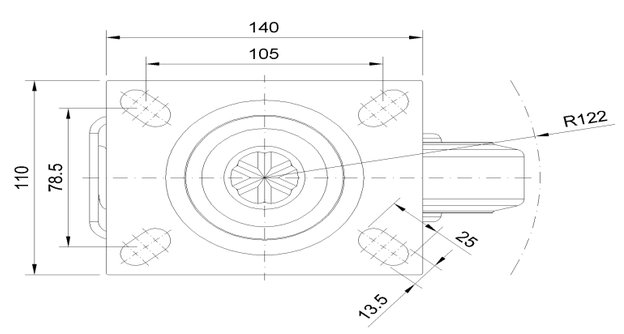

* 对公制和英制规格之间有任何偏差疑虑，请以公制规格为主。

© 版权所有 2025 得胜上好轮 www.dersheng.com