Bảng dữ liệu sản phẩm

1102 Series — LOẠI CÀNG KIỂU B

Bánh QPU (Hehu) - Đường kính × Chiều rộng bánh: 180×50mm

EAN

KS-11020700531011

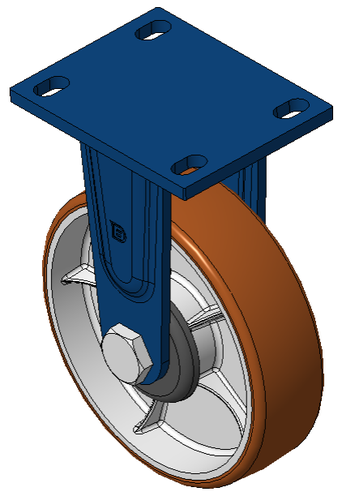

Hình ảnh có thể khác với sản phẩm gốc

Bánh xe cố định, khung thép hàn Sơn màu xanh, lắp tấm, khoảng cách lỗ 110x75mm Lõi bánh xe bằng sắt, bề mặt bánh xe bằng cao su đàn hồi cao, chất lượng cao, phay màu nâu Vòng bi chính xác với nắp nhựa đặc biệt

Bề mặt bánh xe: Được làm bằng polyurethane chất lượng cao

Lõi bánh xe: Lõi sắt / Lõi gang

Mô tả sản phẩm chỉ mang tính chất tham khảo. Sản phẩm thực tế sẽ được ưu tiên.

Quy cách chi tiết sản phẩm

◉ đơn vị mét ○ đế quốc

Đường kính bánh xe	180mm
Chiều rộng bánh xe	50mm
vòng bi bánh xe	Bánh xe trang bị vòng bi bi
Quy cách tấm lắp	140 x 110mm
khoảng cách các lỗ trên tấm nền	110x75mm
Khoảng cách các lỗ lắp	22 x 13mm
Tổng chiều cao	238mm
Độ cứng	93±5° Shore A
Tải trọng (động)	600kgs
Tải trọng (tĩnh)	900kgs
Nhiệt độ	-20°C to +70°C
Càng bánh xe	Cố định
Thép không gỉ	N/A
Dẫn điện	N/A
Chống tĩnh điện	N/A
Trọng lượng bánh xe đẩy	4.53kgs
Tiêu chuẩn kiểm nghiệm	ISO22883

Tổng quan ưu điểm

Độ di chuyển mượt mà	● ● ● ○ ○
Chế độ im lặng	● ● ● ● ○
Bảo vệ mặt sàn	● ● ● ● ○

Bản vẽ 2D kích thước bánh xe đẩy

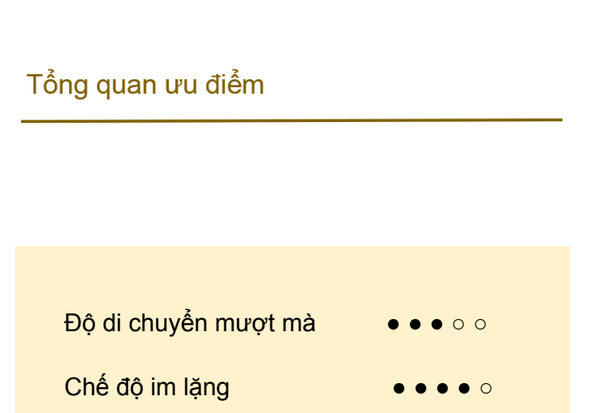

Bản vẽ 2D kích thước tấm lắp

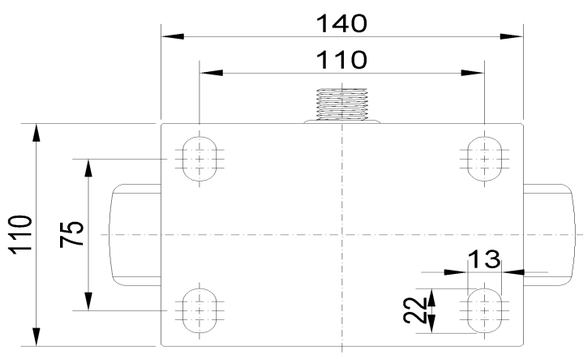

* Nếu có bất kỳ sai lệch nào giữa thông số hệ mét và thông số hệ inch, vui lòng tham khảo thông số hệ mét

© Bản quyền thuộc về 2025 DershengInternational www.dersheng.com