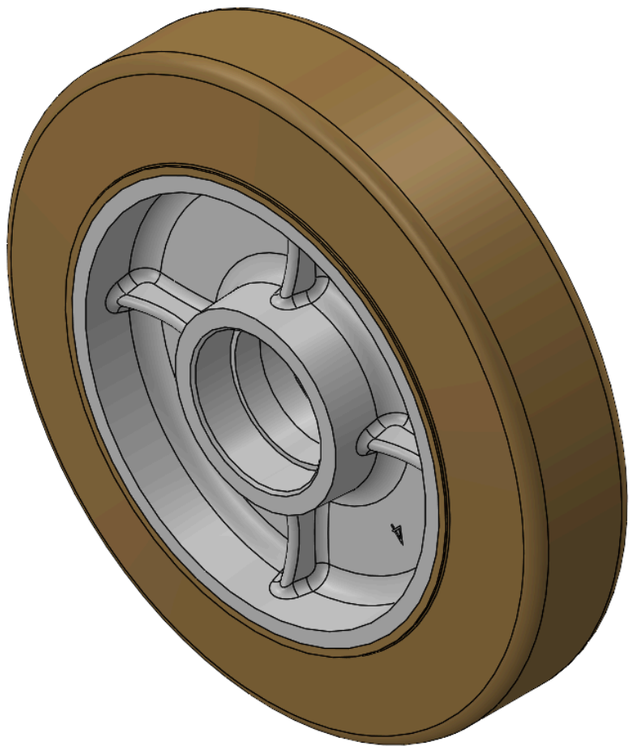

图片可能与原始产品有所落差。


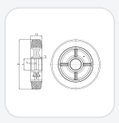

NMBR系列

轮径 × 轮宽 200 x 46mm

YJ-12041108186401 复制型号

轮径(D)	荷重(动态)	轮子轴承
200mm	400kgs	无轴承

- 由高品质的弹力不拖黑环保橡胶制成
- 具有高回弹力特性，提供优良的地板保护作用及减震和减低音量功能
- 不拖黑的橡胶，在地板行走时不会有痕迹
- 适用于任何地方
- 橡胶 本色
- 內仁：铸铁芯
- 外包：橡胶
- 轴承：

产品说明仅供参考，一切以实体产品为主。

索取3D图档

3D 图档为会员限定，登入后即可下载。

产品数据表

轮径(D)	200mm	轮宽(T2)	46mm
轮子轴承	无轴承	轴承孔孔径(d)(含轴承/中管)	
轴承孔孔径(S)(未含轴承/中管)	47mm	轴承孔深度(t)	14mm
轴心中宽(T1)	46mm	硬度	60±5° Shore A
荷重(动态)	400kgs	荷重(静态)	600kgs
温度	-20°C to +80°C	导电	否
抗静电	否	脚轮重量	2.57kgs
测试标准	ISO22883		

* 对公制和英制规格之间有任何偏差疑虑，请以公制规格为主。

性能指标

滚动顺畅
满分5分　得分：3分

静音表现
满分5分　得分：4分

保护地板
满分5分　得分：4分

档案下载

3D　1204-CN-YJ2026111002-d261110162054.rar
3D 图档为会员限定，登入后即可下载。

© 2026 得胜股份有限公司 版权所有