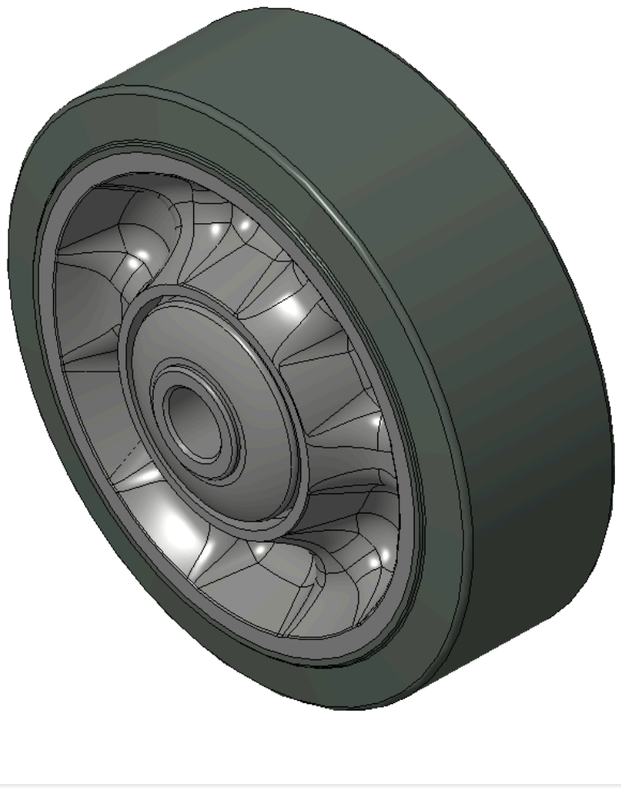

图片可能与原始产品有所落差。




WPPR系列

WPPR轮（珠光深灰色） 轮径 × 轮宽 87.5 x 31mm

KS-1202265313W600 复制型号

轮径(D)	荷重(动态)	轮子轴承
87.5mm	80kgs	滚珠轴承

- 便于保护地面，无痕，操作舒适，承受大载重
- 滚动阻力和旋转阻力小，耐许多侵蚀性物质的腐蚀
- 颜色：珠光深灰，附防尘盖
- 内仁：优质耐冲击聚丙烯
- 外包：热塑性橡胶弹性体(TPR)
- 轴承：滚珠轴承

产品说明仅供参考，一切以实体产品为主。

目录下载　索取3D图档

3D 图档为会员限定，登入后即可下载。

产品数据表

轮径(D)	**87.5mm**	轮宽(T2)	**29.5mm**
轮子轴承	**滚珠轴承**	轴承孔孔径(d)(含轴承/中管)	**10mm**
轴承孔孔径(S)(未含轴承/中管)	—	轴承孔深度(t)	—
轴心中宽(T1)	**41.4mm**	硬度	**82±5° Shore A**
荷重(动态)	**80kgs**	荷重(静态)	**120kgs**
温度	**-20°C to +60°C**	导电	**否**
抗静电	**否**	脚轮重量	**0.31kgs**
测试标准	**ISO22883**		

* 对公制和英制规格之间有任何偏差疑虑，请以公制规格为主。

性能指标

滚动顺畅
满分5分　得分：4分

静音表现
满分5分　得分：4分

保护地板
满分5分　得分：5分

档案下载

PDF　**1202-CN-KS2026111901.pdf**
目录下载

3D　**1202-CN-KS2026111901-d261119184613.rar**
3D 图档为会员限定，登入后即可下载。

© 2026 得胜股份有限公司 版权所有