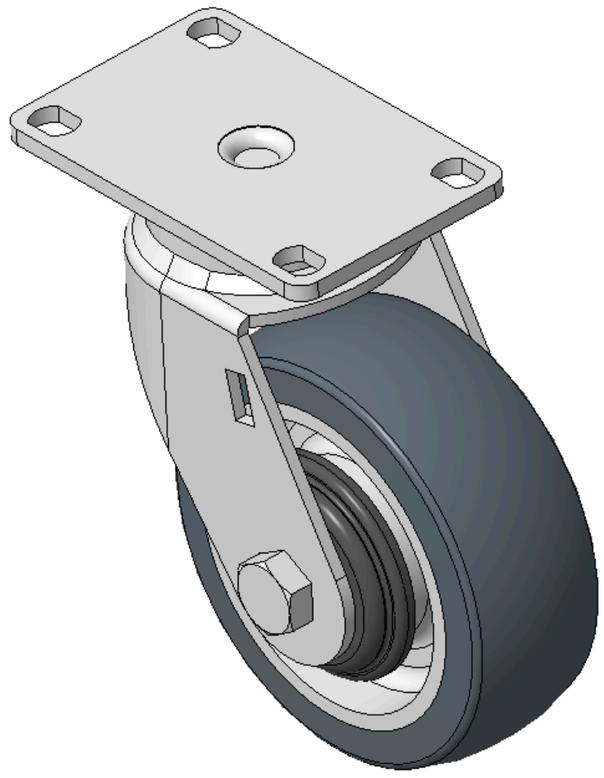

图片可能与原始产品有所落差。



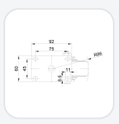

1165-3 AMR/AGV-3活动轮系列(中型)

AQPU轮(灰) 轮径 × 轮宽 100 x 36mm

KS-11650403602023 复制型号

轮径	荷重(动态)	总高	轮子轴承
100mm	200kgs	130mm	搭配滚珠轴承的轮子

- 活动式脚轮，焊接钢板架，表面镀锌
- 底板式安装装置，孔距75x45
- 铝制轮芯，高品质聚氨酯轮面，灰色
- 轮子轴承—精密滚珠
- 轮面：高品质聚氨酯制成
- 轮芯：铝芯

产品说明仅供参考，一切以实体产品为主。

目录下载　索取3D图档

3D 图档为会员限定，登入后即可下载。

产品数据表

轮径	100mm	轮宽	36mm
轮子轴承	搭配滚珠轴承的轮子	底板规格	92 x 60mm
底板孔距	75 x 45mm	底板孔径	11 x 8.6mm
偏心距	35mm	旋转干涉	172mm
总高	130mm	旋转半径	86mm
硬度	77±5° Shore A	荷重(动态)	200kgs
荷重(静态)	300kgs	温度	-20°C to +70°C
脚架样式	活动	不锈钢	否
导电	否	抗静电	否
脚轮重量	1.03kgs	测试标准	ISO22883

* 对公制和英制规格之间有任何偏差疑虑，请以公制规格为主。

性能指标

滚动顺畅
满分5分　得分：5分

静音表现
满分5分　得分：5分

保护地板
满分5分　得分：5分

档案下载

PDF　1165-CN-KS2025071641.pdf
目录下载

3D　KS-11650403602023.zip
3D 图档为会员限定，登入后即可下载。

© 2026 得胜股份有限公司 版权所有