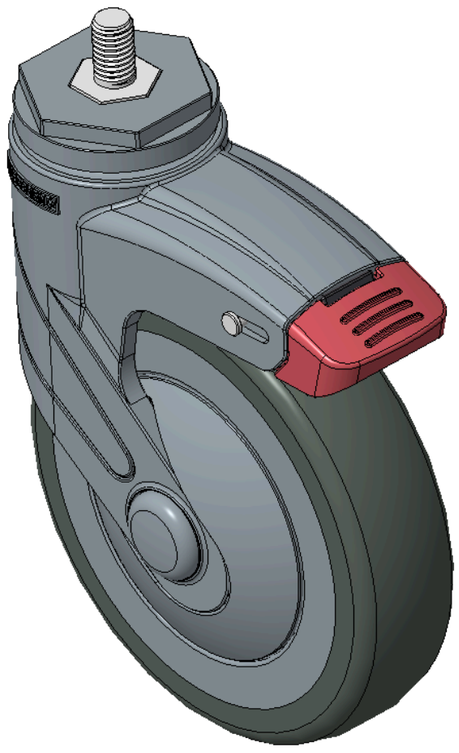

圖片可能與原始產品有所落差。





1155 全塑-1系列

PPR輪（藍灰）輪徑 × 輪寬 125×31mm

KS-11550500266023 複製型號

輪徑	荷重(動態)	總高	輪子軸承
125mm	100kgs	164mm	搭配滾珠軸承的輪子

- 短雙煞式鎖定係統的腳輪，扣M10x17
- 藍灰腳架採用聚醯胺增強料，絲扣式安裝
- 防銹，耐腐蝕，美觀，經濟，轉動靈活
- 耐衝擊聚丙烯輪芯，熱塑性彈性體（TPR）輪面
- 深灰色，輪子軸承—精密滾珠
- 輪面：熱塑性橡膠彈性體(TPR)
- 輪芯：採用優質耐衝擊聚丙烯

產品說明僅供參考，一切以實體產品為主。

索取3D圖檔

3D 圖檔為會員限定，登入後即可下載。

產品數據表

輪徑	125mm	輪寬	31mm
輪子軸承	搭配滾珠軸承的輪子	絲扣規格	M10×P1.5
絲扣長度	17mm	偏心距	38mm
旋轉干涉	201mm	總高	164mm
旋轉半徑	100.5mm	硬度	82±5° Shore A
荷重(動態)	100kgs	荷重(靜態)	135kgs
溫度	-20°C to +60°C	腳架樣式	雙煞
不銹鋼	否	導電	否
抗靜電	否	腳輪重量	0.64kgs
測試標準	ISO22881		

* 對公制和英制規格之間有任何偏差疑慮，請以公制規格為主。

性能指標

滾動順暢
滿分5分　得分：4分

靜音表現
滿分5分　得分：4分

保護地板
滿分5分　得分：5分

檔案下載

3D **1155-CN-KS2026111710-d261117102416.rar**
3D 圖檔為會員限定，登入後即可下載。 ›

關聯產品

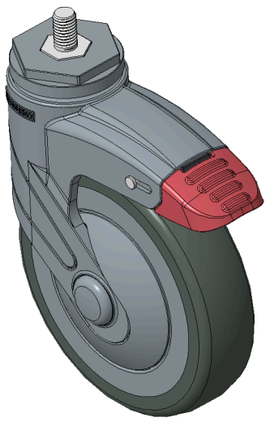

1155 全塑-1系列

PPR輪（藍灰）輪徑 × 輪寬 125×31mm

KS-11550500266073

輪徑	荷重	總高
125 mm	90 kg	164 mm

查看規格 →