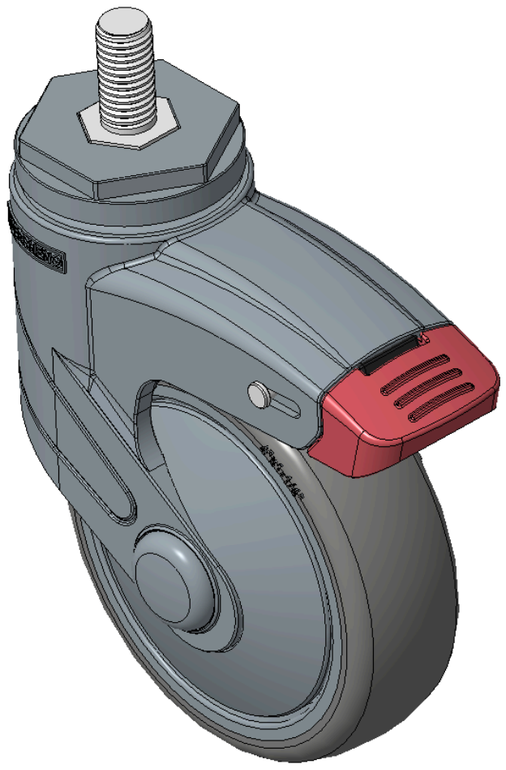

圖片可能與原始產品有所落差。



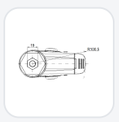

1155 全塑-1系列

經典 PPR 輪 (珠光深灰) 輪徑 × 輪寬 100×31mm

KS-11550402266073 複製型號

輪徑	荷重(動態)	總高	輪子軸承
100mm	80kgs	139mm	搭配滾珠軸承的輪子

- 短雙煞式鎖定係統的腳輪，扣M12x25
- 藍灰腳架採用聚醯胺增強料，絲扣式安裝
- 防銹，耐腐蝕，美觀，經濟，轉動靈活
- 耐衝擊聚丙烯輪芯，熱塑性彈性體（TPR）輪面
- 深灰色，輪子軸承—精密滾珠
- 輪面：熱塑性橡膠彈性體(TPR)
- 輪芯：採用優質耐衝擊聚丙烯

產品說明僅供參考，一切以實體產品為主。

索取3D圖檔

3D 圖檔為會員限定，登入後即可下載。

產品數據表

輪徑	100mm	輪寬	31mm
輪子軸承	搭配滾珠軸承的輪子	絲扣規格	M12×P1.75
絲扣長度	25mm	偏心距	36mm
旋轉干涉	201mm	總高	139mm
旋轉半徑	100.5mm	硬度	82±5° Shore A
荷重(動態)	80kgs	荷重(靜態)	135kgs
溫度	-20°C to +60°C	腳架樣式	雙煞
不銹鋼	否	導電	否
抗靜電	否	腳輪重量	0.64kgs
測試標準	ISO22881		

* 對公制和英制規格之間有任何偏差疑慮，請以公制規格為主。

性能指標

滾動順暢
滿分5分　得分：4分

靜音表現
滿分5分　得分：4分

保護地板
滿分5分　得分：5分

檔案下載

3D **1155-CN-KS2026111703-d261117083416.rar**
3D 圖檔為會員限定，登入後即可下載。 ›

關聯產品

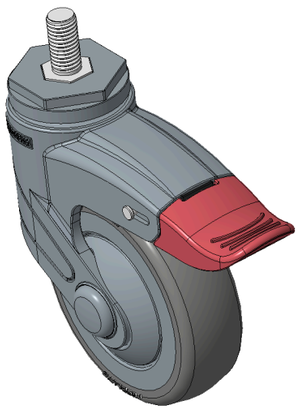

1155 全塑-1系列

經典 PPR 輪 (珠光深灰) 輪徑 × 輪寬 100×31mm

KS-11550402266013H

輪徑	荷重	總高
100 mm	80 kg	139 mm

查看規格 →

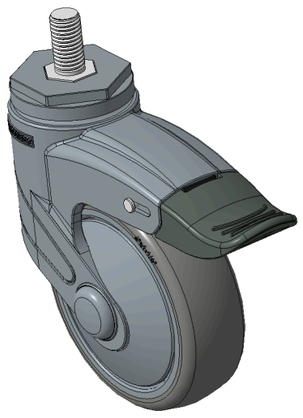

1155 全塑-1系列

經典 PPR 輪 (珠光深灰) 輪徑 × 輪寬 100×31mm

KS-11550402266033H

輪徑	荷重	總高
100 mm	80 kg	139 mm

查看規格 →