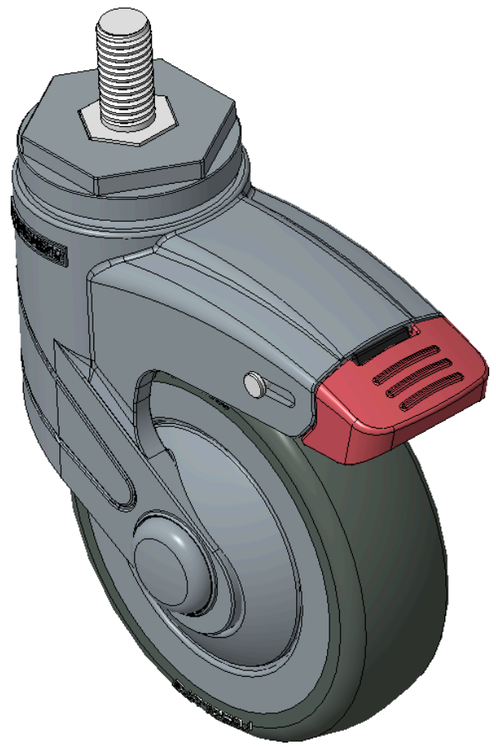

圖片可能與原始產品有所落差。



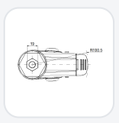

1155 全塑-1系列

# 全效輪(藍灰) 輪徑 × 輪寬 100 x 31mm

KS-11550400456013 複製型號

| 輪徑 | 荷重(動態) | 總高 | 輪子軸承 |
|---|---|---|---|
| 100mm | 90kgs | 139mm | 搭配滾珠軸承的輪子 |

- 短雙煞式鎖定係統的腳輪，扣M12x25
- 藍灰腳架採用聚醯胺增強料，絲扣式安裝
- 防銹，耐腐蝕，美觀，經濟，轉動靈活
- 耐衝擊聚丙烯輪芯，熱塑性彈性體（TPR）輪面
- 深灰色，輪子軸承—精密滾珠
- 輪面：熱塑性橡膠彈性體(TPR)
- 輪芯：採用優質耐衝擊聚丙烯

產品說明僅供參考，一切以實體產品為主。

索取3D圖檔

3D 圖檔為會員限定，登入後即可下載。

## 產品數據表

| | | | |
|---|---|---|---|
| 輪徑 | 100mm | 輪寬 | 31mm |
| 輪子軸承 | 搭配滾珠軸承的輪子 | 絲扣規格 | M12×P1.75 |
| 絲扣長度 | 25mm | 偏心距 | 36mm |
| 旋轉干涉 | 201mm | 總高 | 139mm |
| 旋轉半徑 | 100.5mm | 硬度 | 82±5° Shore A |
| 荷重(動態) | 90kgs | 荷重(靜態) | 135kgs |
| 溫度 | -20°C to +60°C | 腳架樣式 | 雙煞 |
| 不銹鋼 | 否 | 導電 | 否 |
| 抗靜電 | 否 | 腳輪重量 | 0.64kgs |
| 測試標準 | ISO22881 | | |

* 對公制和英制規格之間有任何偏差疑慮，請以公制規格為主。

## 性能指標

**滾動順暢**
滿分5分　得分：4分

**靜音表現**
滿分5分　得分：4分

**保護地板**
滿分5分　得分：5分

## 檔案下載

3D **1155-CN-KS2026111623-d261116183944.rar**
3D 圖檔為會員限定，登入後即可下載。 ›

## 關聯產品

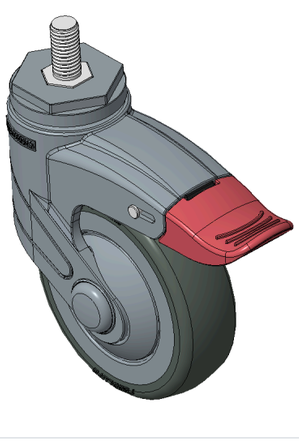

1155 全塑-1系列
**全效輪(藍灰) 輪徑 × 輪寬 100 x 31mm**
KS-11550400456053H
輪徑 100 mm　荷重 90 kg　總高 139 mm
查看規格 →

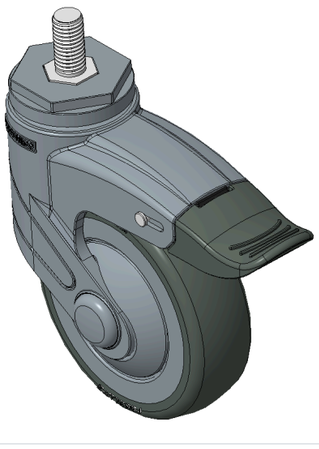

1155 全塑-1系列
**全效輪(藍灰) 輪徑 × 輪寬 100 x 31mm**
KS-11550400456093H
輪徑 100 mm　荷重 90 kg　總高 139 mm
查看規格 →

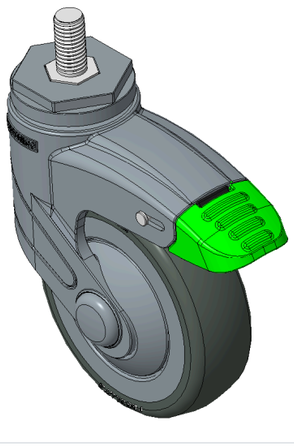

1155 全塑-1系列
**全效輪(藍灰) 輪徑 × 輪寬 100 x 31mm**
KS-11550400456103A
輪徑 100 mm　荷重 90 kg　總高 139 mm
查看規格 →