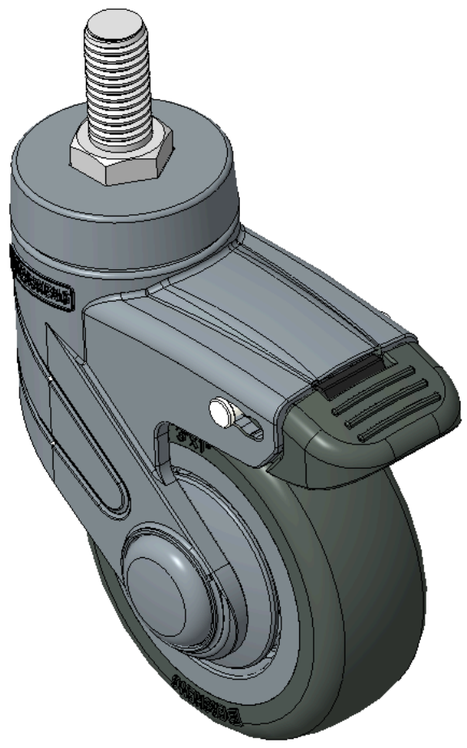

圖片可能與原始產品有所落差。



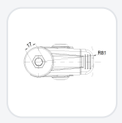

1155 全塑-1系列

PPR輪 (藍灰) 輪徑 × 輪寬 75 x 27mm

KS-11550300266023A 複製型號

輪徑	荷重(動態)	總高	輪子軸承
75mm	90kgs	115mm	搭配滾珠軸承的輪子

- 短雙煞式，牙心鎖配藍灰色聚醯胺腳架—M12x25
- 扣環表面鍍鋅，扣式安裝裝置
- 耐衝擊聚丙烯輪芯，熱塑性彈性體（TPR）輪面
- 深灰色，輪子軸承—精密滾珠。
- 輪面：熱塑性橡膠彈性體(TPR)
- 輪芯：採用優質耐衝擊聚丙烯

產品說明僅供參考，一切以實體產品為主。

目錄下載 索取3D圖檔

3D 圖檔為會員限定，登入後即可下載。

產品數據表

輪徑	75mm	輪寬	27mm
輪子軸承	搭配滾珠軸承的輪子	絲扣規格	M12×P1.75
絲扣長度	25mm	偏心距	32mm
旋轉干涉	162mm	總高	115mm
旋轉半徑	81mm	硬度	82±5° Shore A
荷重(動態)	90kgs	荷重(靜態)	135kgs
溫度	-20°C to +60°C	腳架樣式	活動
不銹鋼	否	導電	否
抗靜電	否	腳輪重量	0.49kgs
測試標準	ISO22881		

* 對公制和英制規格之間有任何偏差疑慮，請以公制規格為主。

性能指標

滾動順暢
滿分5分 得分：4分

靜音表現
滿分5分 得分：4分

保護地板
滿分5分 得分：5分

檔案下載

PDF **1155-TW-KS2026110215.pdf**
目錄下載

3D **1155-CN-KS2026110215-d261102132505.rar**
3D 圖檔為會員限定，登入後即可下載。

關聯產品



1155 全塑-1系列
PPR輪 (藍灰) 輪徑 × 輪寬 75 x 27mm
KS-11550300266013

輪徑	荷重	總高
075 mm	90 kg	115 mm

查看規格 →

1155 全塑-1系列
PPR輪 (藍灰) 輪徑 × 輪寬 75 x 27mm
KS-11550300266023

輪徑	荷重	總高
075 mm	90 kg	115 mm

查看規格 →

1155 全塑-1系列
PPR輪 (藍灰) 輪徑 × 輪寬 75 x 27mm
KS-11550300266053

輪徑	荷重	總高
075 mm	90 kg	115 mm

查看規格 →