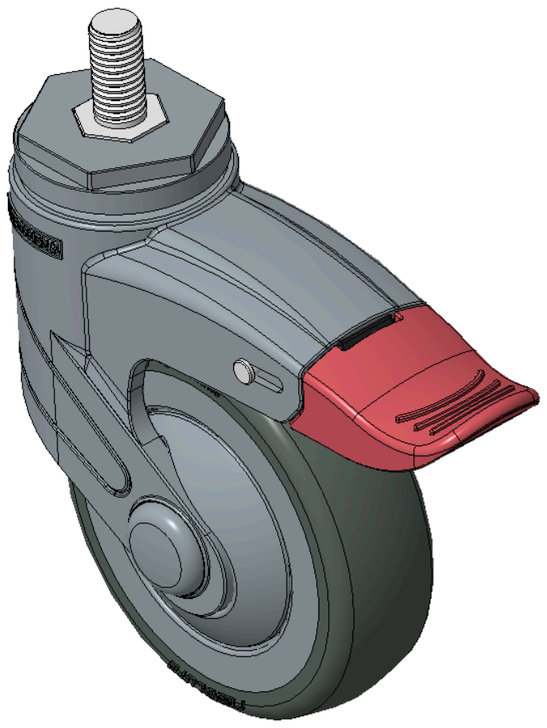

圖片可能與原始產品有所落差。


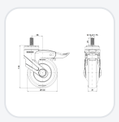
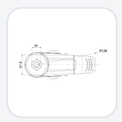

1155 全塑-1系列

全效輪(藍灰) 輪徑 × 輪寬 100 x 31mm

KS-11550400456053H 複製型號

輪徑	荷重(動態)	總高	輪子軸承
100mm	90kgs	139mm	搭配滾珠軸承的輪子

- 超長雙煞式，鎖定係統的腳輪，扣M12x25
- 藍灰腳架採用聚醯胺增強料，絲扣式安裝
- 防銹，耐腐蝕，美觀，經濟，轉動靈活
- 耐衝擊聚丙烯輪芯，熱塑性彈性體（TPR）輪面
- 深灰色，輪子—附防塵蓋
- 輪面：熱塑性橡膠彈性體(TPR)
- 輪芯：採用優質耐衝擊聚丙烯

產品說明僅供參考，一切以實體產品為主。

目錄下載　索取3D圖檔

3D 圖檔為會員限定，登入後即可下載。

產品數據表

輪徑	100mm	輪寬	31mm
輪子軸承	搭配滾珠軸承的輪子	絲扣規格	M12×P1.75
絲扣長度	25mm	偏心距	36mm
旋轉干涉	251mm	總高	139mm
旋轉半徑	125.5mm	硬度	72±5° Shore A
荷重(動態)	90kgs	荷重(靜態)	135kgs
溫度	-20°C to +60°C	腳架樣式	雙煞
不銹鋼	否	導電	否
抗靜電	否	腳輪重量	0.54kgs
測試標準	ISO22883		

* 對公制和英制規格之間有任何偏差疑慮，請以公制規格為主。

性能指標

滾動順暢
滿分5分　得分：5分

靜音表現
滿分5分　得分：5分

保護地板
滿分5分　得分：5分

適用場景

適合需要經常移動、安靜推行與穩定定位的室內設備與推車。

- **食品工廠與餐飲空間：**中央廚房、烘焙作業區、備餐區、工作台車、餐車與原料推車。
- **實驗室與潔淨空間：**精密儀器、檢測設備、實驗推車、移動式工作台。
- **醫療與照護環境：**醫院、診所、長照機構的醫療推車、送餐車、照護設備與儀器載台。

可安裝設備

可安裝於各式需移動、轉向或定位的設備與載具。

- **工具與工作台車：**維修工具車、零件車、組裝台車、移動式工作站。
- **醫療與照護推車：**醫療推車、治療車、送餐車、照護設備。
- **設備機台與儀器載台：**生產設備、加工機台、檢測設備、實驗儀器。

適用地面

適用於多數平整、硬質的室內地面；實際選型仍應依載重、輪徑、輪材與使用頻率評估。

- **環氧樹脂／PU 地坪：**常見於工廠、實驗室與商業空間，適合高頻率推行需求。
- **磁磚、石材與大理石地面：**適用於醫療、商辦、零售與高級室內空間，宜優先選擇低噪音、較不傷地板的輪材。
- **室內工業級地坪：**適用於多數製造、加工與物流環境。
- **PVC／塑膠地板：**適用於醫療、辦公、商業與居家空間，建議選擇推行較安靜、保護地面的輪材。

檔案下載

PDF　1155-TW-KS2026102201.pdf
目錄下載

3D　1155-CN-KS2026102201-d261109094932.rar
3D 圖檔為會員限定，登入後即可下載。

關聯產品