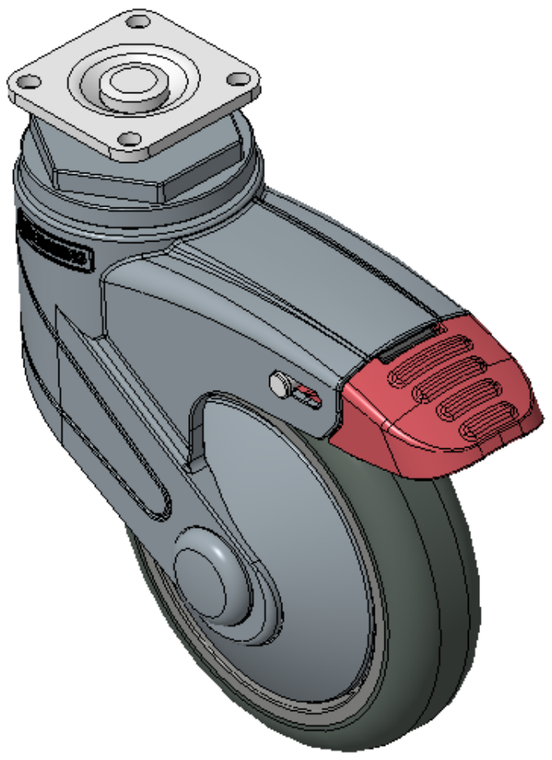

圖片可能與原始產品有所落差。


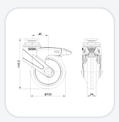
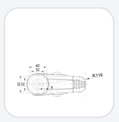

1155-2 全塑-2系列

經典 PPR 輪（珠光深灰）輪徑 × 輪寬 100 x 24mm

KS-11550403264023 複製型號

輪徑	荷重(動態)	總高	輪子軸承
100mm	50kgs	145.5mm	搭配滾珠軸承的輪子

- 双煞式脚轮，高级底板—32x32孔距
- 蓝灰脚架采用聚醯胺增强料，底板式安装
- 防銹，耐腐蚀，美观，经济，转动灵活
- 耐冲击聚丙烯轮芯，热塑性弹性體（TPR）轮面
- 珠光深灰色，轮子—轴承式，附防尘盖
- 轮面：热塑性橡胶弹性體(TPR)
- 轮芯：采用优质耐冲击聚丙烯

產品說明僅供參考，一切以實體產品為主。

目錄下載　索取3D圖檔

3D 圖檔為會員限定，登入後即可下載。

產品數據表

輪徑	100mm	輪寬	24mm
輪子軸承	搭配滾珠軸承的輪子	底板規格	42 x 42mm
底板孔距	32 x 32mm　高级孔	底板孔徑	5mm
偏心距	46mm	旋轉干涉	232mm
總高	145.5mm	旋轉半徑	116mm
硬度	82±5° Shore A	荷重(動態)	50kgs
荷重(靜態)	75kgs	溫度	-20°C to +60°C
腳架樣式	雙煞	不銹鋼	否
導電	否	抗靜電	否
腳輪重量	0.44kgs	測試標準	ISO22881

* 對公制和英制規格之間有任何偏差疑慮，請以公制規格為主。

性能指標

滾動順暢
滿分5分　得分：4分

靜音表現
滿分5分　得分：4分

保護地板
滿分5分　得分：5分

檔案下載

PDF　KS-115504032640231.pdf
目錄下載

3D　KS-11550403264023.zip
3D 圖檔為會員限定，登入後即可下載。

關聯產品



1155-2 全塑-2系列
經典 PPR 輪（珠光深灰）輪徑 × 輪寬 100 x 24mm
KS-11550403262023

輪徑	荷重	總高
100 mm	50 kg	145.5 mm

查看規格 →

1155-2 全塑-2系列
經典 PPR 輪（珠光深灰）輪徑 × 輪寬 100 x 24mm
KS-11550403262123

輪徑	荷重	總高
100 mm	50 kg	145.5 mm

查看規格 →

1155-2 全塑-2系列
經典 PPR 輪（珠光深灰）輪徑 × 輪寬 100 x 24mm
KS-11550403264123

輪徑	荷重	總高
100 mm	50 kg	145.5 mm

查看規格 →

1155-2 全塑-2系列
經典 PPR 輪（珠光深灰）輪徑 × 輪寬 100 x 24mm
KS-11550403262143

輪徑	荷重	總高
100 mm	50 kg	145.5 mm

查看規格 →