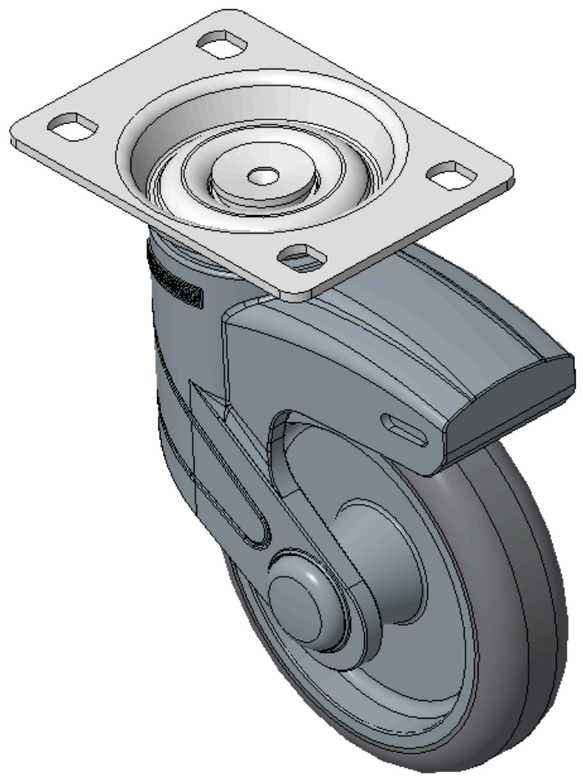

圖片可能與原始產品有所落差。





1155 全塑-1系列

經典 PPR 輪（中管藍灰深灰）輪徑 × 輪寬 100 x 24mm

KS-11550402261063 複製型號

輪徑	荷重(動態)	總高	輪子軸承
100mm	60kgs	141.5mm	搭配中管的輪子

- 固定式脚轮，高级底板—75x45底板
- 蓝灰脚架采用聚醯胺增强料，底板式安装
- 防銹，耐腐蚀，美观，经济，转动灵活
- 耐冲击聚丙烯轮芯，热塑性弹性體（TPR）轮面
- 深灰色，轮子—中管式
- 轮面：热塑性橡胶弹性體(TPR)
- 轮芯：采用优质耐冲击聚丙烯

產品說明僅供參考，一切以實體產品為主。

目錄下載　索取3D圖檔

3D 圖檔為會員限定，登入後即可下載。

產品數據表

輪徑	100mm	輪寬	24.5mm
輪子軸承	搭配中管的輪子	底板規格	96 x 69mm
底板孔距	75 x 45mm　高级孔	底板孔徑	11.1 x 8.6mm
總高	141.5mm	硬度	85±5° Shore A
荷重(動態)	60kgs	荷重(靜態)	90kgs
溫度	-20°C to +80°C	腳架樣式	固定
不銹鋼	否	導電	否
抗靜電	否	腳輪重量	0.51kgs
測試標準	ISO22881		

* 對公制和英制規格之間有任何偏差疑慮，請以公制規格為主。

性能指標

滾動順暢
滿分5分　得分：5分

靜音表現
滿分5分　得分：5分

保護地板
滿分5分　得分：5分

檔案下載

PDF　KS-115504022610633.pdf
目錄下載

3D　KS-11550402261063.zip
3D 圖檔為會員限定，登入後即可下載。

關聯產品



1155 全塑-1系列
經典 PPR 輪（中管藍灰深灰）輪徑 × 輪寬 100 x 24mm
KS-11550402262123
輪徑 100 mm　荷重 60 kg　總高 141.5 mm
查看規格 →

1155 全塑-1系列
經典 PPR 輪（中管藍灰深灰）輪徑 × 輪寬 100 x 24mm
KS-11550402264123
輪徑 100 mm　荷重 60 kg　總高 141.5 mm
查看規格 →

1155 全塑-1系列
經典 PPR 輪（中管藍灰深灰）輪徑 × 輪寬 100 x 24mm
KS-11550402264123
輪徑 100 mm　荷重 60 kg　總高 141.5 mm
查看規格 →