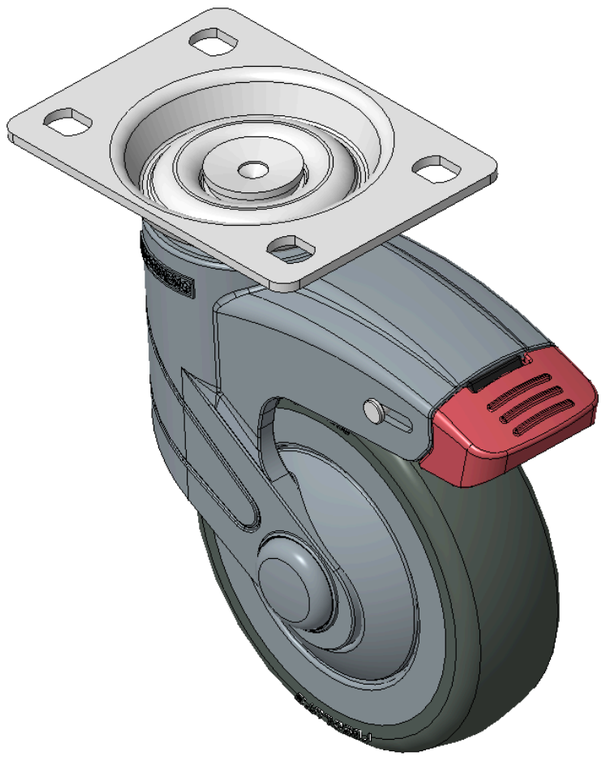

图片可能与原始产品有所落差。



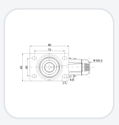

1155 全塑-1系列

全效轮(蓝灰) 轮径 × 轮宽 100 x 31mm

KS-11550400454013 复制型号

轮径	荷重(动态)	总高	轮子轴承
100mm	90kgs	139mm	搭配中管的轮子

- 短双煞式脚轮，孔底板75×45
- 蓝灰色聚酰胺脚架,底板表面镀锌，底板式安装装置
- 耐冲击聚丙烯轮芯，热塑性弹性体（TPR）轮面
- 深灰色，轮子轴承—精密滚珠。
- 轮面：热塑性橡胶弹性体(TPR)
- 轮芯：采用优质耐冲击聚丙烯

产品说明仅供参考，一切以实体产品为主。

索取3D图档

3D 图档为会员限定，登入后即可下载。

产品数据表

轮径	100mm	轮宽	31mm
轮子轴承	搭配中管的轮子	底板规格	96 x 69mm
底板孔距	75×45mm　高级	底板孔径	11 x 8.6mm
偏心距	36mm	旋转干涉	201mm
总高	139mm	旋转半径	100.5mm
硬度	82±5° Shore A	荷重(动态)	90kgs
荷重(静态)	135kgs	温度	-20°C to +60°C
脚架样式	双煞	不锈钢	否
导电	否	抗静电	否
脚轮重量	0.64kgs	测试标准	ISO22881

* 对公制和英制规格之间有任何偏差疑虑，请以公制规格为主。

性能指标

滚动顺畅
满分5分　得分：4分

静音表现
满分5分　得分：4分

保护地板
满分5分　得分：5分

档案下载

3D　1155-CN-KS2026111621-d261116182528.rar
3D 图档为会员限定，登入后即可下载。

© 2026 得胜股份有限公司 版权所有