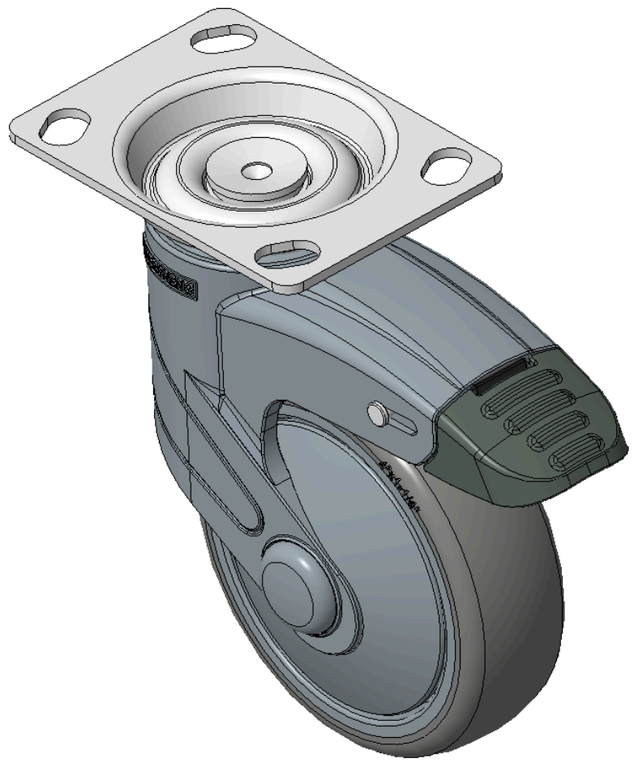

图片可能与原始产品有所落差。



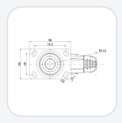

1155 全塑-1系列

经典 PPR 轮 (珠光深灰) 轮径 × 轮宽 100×31mm

KS-11550402264323 复制型号

轮径	荷重(动态)	总高	轮子轴承
100mm	80kgs	141.5mm	搭配滚珠轴承的轮子

- 超长双煞式脚轮，斜孔底板74.5×49
- 蓝灰色聚酰胺脚架,底板表面镀锌，底板式安装装置
- 耐冲击聚丙烯轮芯，热塑性弹性体（TPR）轮面
- 珠光深灰色，轮子轴承—精密滚珠。
- 轮面：热塑性橡胶弹性体(TPR)
- 轮芯：采用优质耐冲击聚丙烯

产品说明仅供参考，一切以实体产品为主。

索取3D图档

3D 图档为会员限定，登入后即可下载。

产品数据表

轮径	100mm	轮宽	31mm
轮子轴承	搭配滚珠轴承的轮子	底板规格	96 x 69mm
底板孔距	74.5 x 49mm	底板孔径	15 x 10mm
偏心距	36mm	旋转干涉	220mm
总高	141.5mm	旋转半径	110mm
硬度	82±5° Shore A	荷重(动态)	80kgs
荷重(静态)	135kgs	温度	-20°C to +60°C
脚架样式	双煞	不锈钢	否
导电	否	抗静电	否
脚轮重量	0.63kgs	测试标准	ISO22881

* 对公制和英制规格之间有任何偏差疑虑，请以公制规格为主。

性能指标

滚动顺畅
满分5分　得分：4分

静音表现
满分5分　得分：4分

保护地板
满分5分　得分：5分

档案下载

3D　1155-CN-KS2026111307-d261113143951.rar
3D 图档为会员限定，登入后即可下载。

关联产品



1155 全塑-1系列
经典 PPR 轮 (珠光深灰) 轮径 × 轮宽 100×31mm
KS-11550402264053

轮径	动态荷重	总高
100 mm	80 kg	141.5 mm

查看规格 →

1155 全塑-1系列
经典 PPR 轮 (珠光深灰) 轮径 × 轮宽 100×31mm
KS-11550402264063

轮径	动态荷重	总高
100 mm	80 kg	141.5 mm

查看规格 →



1155 全塑-1系列
经典 PPR 轮 (珠光深灰) 轮径 × 轮宽 100×31mm
KS-11550402264313

轮径	动态荷重	总高
100 mm	80 kg	141.5 mm

查看规格 →