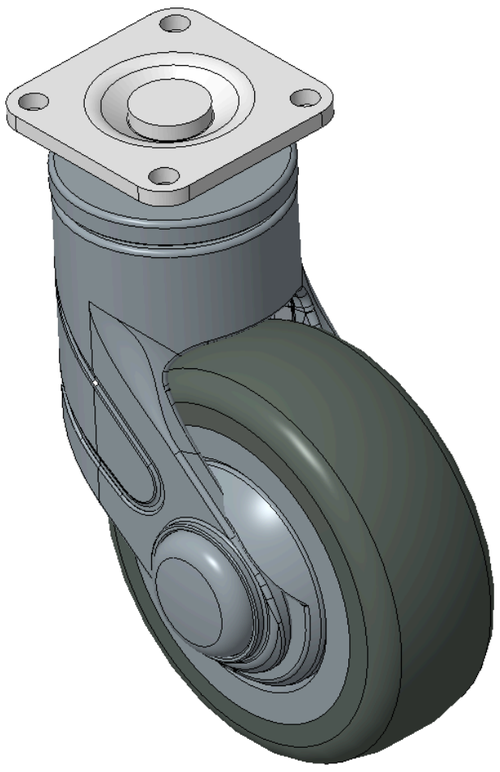

图片可能与原始产品有所落差。



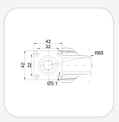

1155 全塑-1系列

PPR轮 (蓝灰) 轮径 × 轮宽 75 x 27mm

KS-11550300262023 复制型号

轮径	荷重(动态)	总高	轮子轴承
75mm	50kgs	113.5mm	搭配滚珠轴承的轮子

- 活动式脚轮，底板—孔距32x32底板
- 脚架采用聚醯胺增强料，底板式安装
- 防锈，耐腐蚀，美观，经济，转动灵活
- 耐冲击聚丙烯轮芯，热塑性弹性体（TPR）轮面
- 深灰色，轮子—附防尘盖
- 轮面：热塑性橡胶弹性体(TPR)
- 轮芯：采用优质耐冲击聚丙烯

产品说明仅供参考，一切以实体产品为主。

目录下载　索取3D图档

3D 图档为会员限定，登入后即可下载。

产品数据表

轮径	75mm	轮宽	27mm
轮子轴承	搭配滚珠轴承的轮子	底板规格	42 x 42mm
底板孔距	32mm	底板孔径	5.1mm
偏心距	27mm	旋转干涉	130mm
总高	113.5mm	旋转半径	65mm
硬度	82±5° Shore A	荷重(动态)	50kgs
荷重(静态)	75kgs	温度	-20°C to +60°C
脚架样式	活动	不锈钢	否
导电	否	抗静电	否
脚轮重量	0.67kgs	测试标准	ISO22881

* 对公制和英制规格之间有任何偏差疑虑，请以公制规格为主。

性能指标

滚动顺畅
满分5分　得分：4分

静音表现
满分5分　得分：4分

保护地板
满分5分　得分：5分

档案下载

PDF　1155-CN-KS2026110202.pdf
目录下载

3D　1155-CN-KS2026110202-d261102102118.rar
3D 图档为会员限定，登入后即可下载。

© 2026 得胜股份有限公司 版权所有