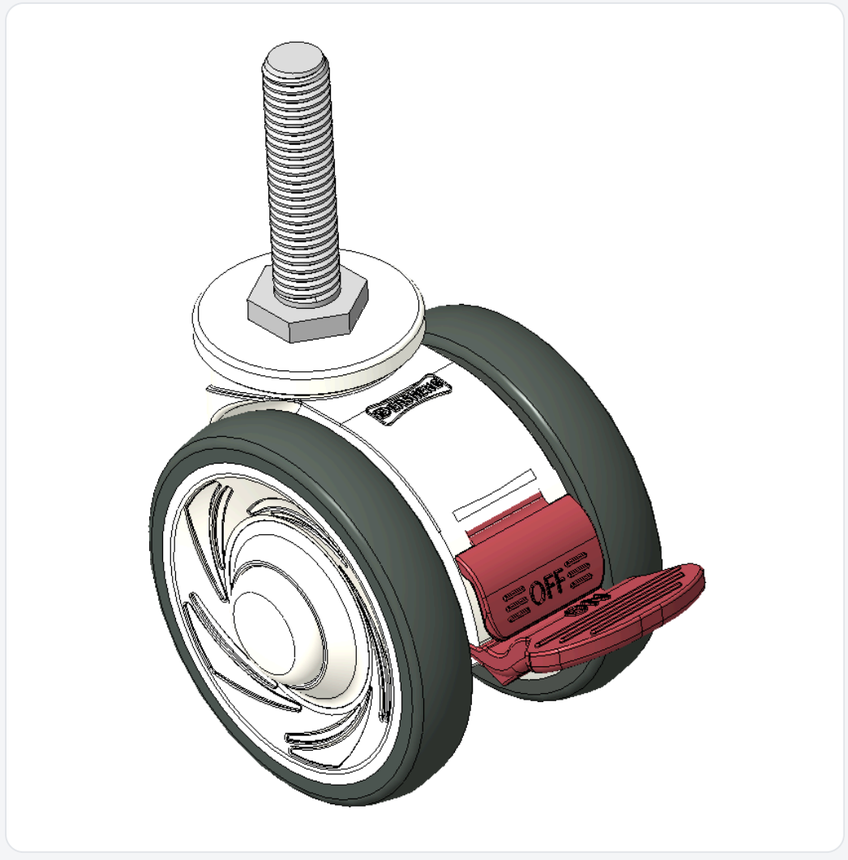

Hình ảnh có thể khác với sản phẩm gốc


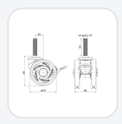
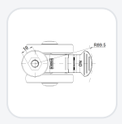

1146 Series — BÁNH XE ĐÔI CÀNG NHỰA ASCENDANT

# Bánh Toàn Hiệu Đôi Quả (Trắng Xám Đậm) Đường Kính Bánh × Độ Rộng Bánh 75 × 14mm

KS-11460300456083 Sao chép mã

| Đường kính bánh xe | Tải trọng (động) | Tổng chiều cao | vòng bi bánh xe |
|---|---|---|---|
| 75mm | 90kgs | 84mm | Bánh xe trang bị vòng bi bi |

- Bánh xe ngắn có phanh kép, ren M12x50
- Khung bánh xe màu trắng làm bằng vật liệu polypropylene gia cường
- Chống gỉ, chống ăn mòn, thẩm mỹ, tiết kiệm và cho phép quay trơn tru
- Lõi bánh xe bằng polypropylene chịu va đập, bề mặt bánh xe bằng chất đàn hồi nhiệt dẻo (TPR)
- Vòng bi bánh xe màu xám đậm - vòng bi cầu chính xác
- Mặt lốp: Cao su đàn hồi nhiệt dẻo (TPR)
- Lõi bánh xe: Được làm từ polypropylene chất lượng cao, chịu va đập tốt.

Mô tả sản phẩm chỉ mang tính chất tham khảo. Sản phẩm thực tế sẽ được ưu tiên.

Tải xuống | Yêu cầu bản vẽ 3D

Bản vẽ 3D chỉ dành cho thành viên, vui lòng đăng nhập để tải.

## Bảng dữ liệu sản phẩm

| | | | |
|---|---|---|---|
| Đường kính bánh xe | 75mm | Chiều rộng bánh xe | 60mm |
| vòng bi bánh xe | Bánh xe trang bị vòng bi bi | Thông số kỹ thuật của ren | M12 |
| độ dài ren | 50mm | Độ lệch tâm | 23mm |
| Sự can thiệp quay | 179mm | Tổng chiều cao | 84mm |
| Bán kính xoay | 89.5mm | Độ cứng | 72±5° Shore A |
| Tải trọng (động) | 90kgs | Tải trọng (tĩnh) | 135kgs |
| Nhiệt độ | -20°C to +60°C | Càng bánh xe | Khóa đôi |
| Thép không gỉ | N/A | Dẫn điện | N/A |
| Chống tĩnh điện | N/A | Trọng lượng bánh xe đẩy | 0.31kgs |
| Tiêu chuẩn kiểm nghiệm | ISO22881 | | |

* Nếu có bất kỳ sai lệch nào giữa thông số hệ mét và thông số hệ inch, vui lòng tham khảo thông số hệ mét

## Chỉ số hiệu năng

**Độ di chuyển mượt mà**
Tối đa 5 điểm Điểm: 5

**Độ êm khi vận hành**
Tối đa 5 điểm Điểm: 5

**Bảo vệ mặt sàn**
Tối đa 5 điểm Điểm: 5

## Tệp tải xuống

PDF **1146-VN-KS2026110405.pdf**
Tải xuống

3D **1146-CN-KS2026110405-d261104180640.rar**
Bản vẽ 3D chỉ dành cho thành viên, vui lòng đăng nhập để tải.

## Sản phẩm liên quan

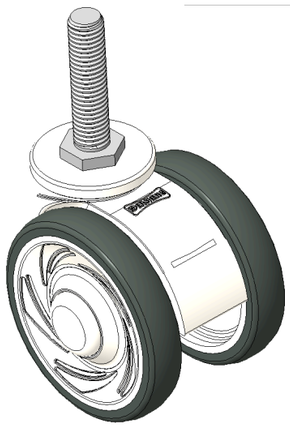

1146 Series — BÁNH XE ĐÔI CÀNG NHỰA ASCE

**Bánh Toàn Hiệu Đôi Quả (Trắng Xám Đậm) Đường Kính Bánh × Độ Rộn…**

KS-11460300265083

| đường kính bánh xe | tải trọng động | chiều cao tổng thể |
|---|---|---|
| 075 mm | 90 kg | 84 mm |

Xem thông số →

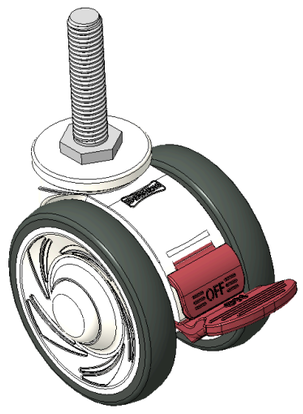

1146 Series — BÁNH XE ĐÔI CÀNG NHỰA ASCE

**Bánh Toàn Hiệu Đôi Quả (Trắng Xám Đậm) Đường Kính Bánh × Độ Rộn…**

KS-11460300266083

| đường kính bánh xe | tải trọng động | chiều cao tổng thể |
|---|---|---|
| 075 mm | 90 kg | 84 mm |

Xem thông số →