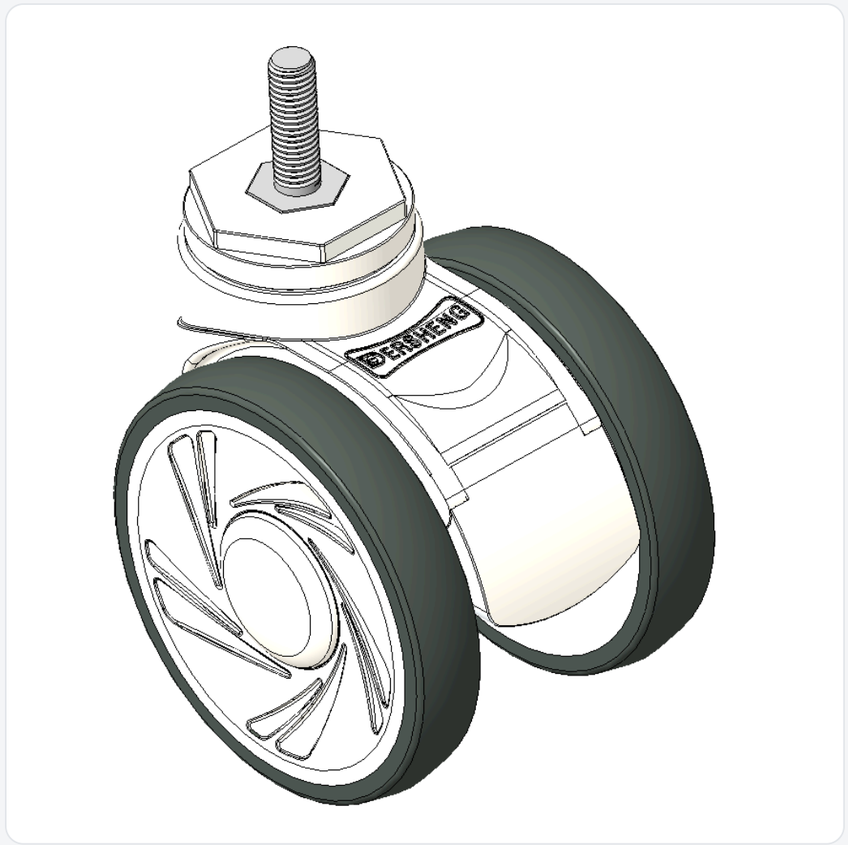

圖片可能與原始產品有所落差。



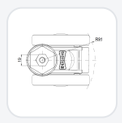

1146 46塑鋼雙球輪系列

雙球全效輪片（白深灰）輪徑 × 輪寬 100 × 18mm

KS-11460400455223 複製型號

輪徑	荷重(動態)	總高	輪子軸承
100mm	100kgs	120mm	搭配滾珠軸承的輪子

- 活動式腳輪，絲扣M12x25
- 白色腳架採用聚丙烯增強料
- 防銹，耐腐蝕，美觀，經濟，轉動靈活
- 耐衝擊聚丙烯輪芯，熱塑性彈性體（TPR）輪面
- 深灰色，輪子軸承—精密滾珠
- 輪面：熱塑性橡膠彈性體(TPR)
- 輪芯：採用優質耐衝擊聚丙烯

產品說明僅供參考，一切以實體產品為主。

目錄下載　索取3D圖檔

3D 圖檔為會員限定，登入後即可下載。

產品數據表

輪徑	100mm	輪寬	85mm
輪子軸承	搭配滾珠軸承的輪子	絲扣規格	M12×P1.75
絲扣長度	25mm	偏心距	32mm
旋轉干涉	182mm	總高	120mm
旋轉半徑	91mm	硬度	72±5° Shore A
荷重(動態)	100kgs	荷重(靜態)	150kgs
溫度	-20°C to +60°C	腳架樣式	活動
不銹鋼	否	導電	否
抗靜電	否	腳輪重量	0.64kgs
測試標準	ISO22881		

* 對公制和英制規格之間有任何偏差疑慮，請以公制規格為主。

性能指標

滾動順暢
滿分5分　得分：5分

靜音表現
滿分5分　得分：5分

保護地板
滿分5分　得分：5分

適用場景

適合需要經常移動、安靜推行與穩定定位的室內設備與推車。

- **食品工廠與餐飲空間：**中央廚房、烘焙作業區、備餐區、工作台車、餐車與原料推車。
- **醫療與照護環境：**醫院、診所、長照機構的醫療推車、送餐車、照護設備與儀器載台。
- **實驗室與潔淨空間：**精密儀器、檢測設備、實驗推車、移動式工作台。
- **商業、零售與辦公空間：**展示架、商用推車、移動式收納設備、辦公家具與服務設備。

可安裝設備

可安裝於各式需移動、轉向或定位的設備與載具。

- **醫療與照護推車：**醫療推車、治療車、送餐車、照護設備。

檔案下載

PDF　1146-TW-KS2026110305.pdf
目錄下載

3D　1146-CN-KS2026110305-d261103105157.rar
3D 圖檔為會員限定，登入後即可下載。

關聯產品

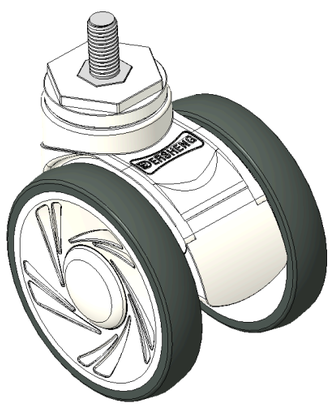

1146 46塑鋼雙球輪系列

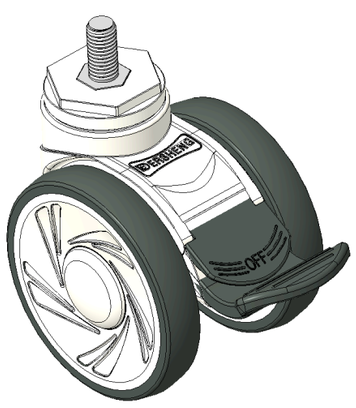

1146 46塑鋼雙球輪系列

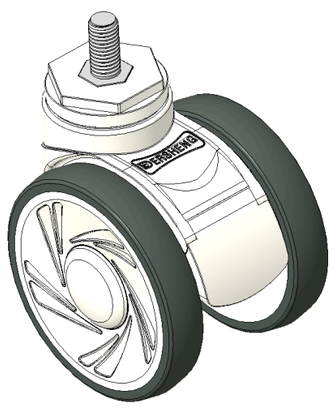

1146 46塑鋼雙球輪系列

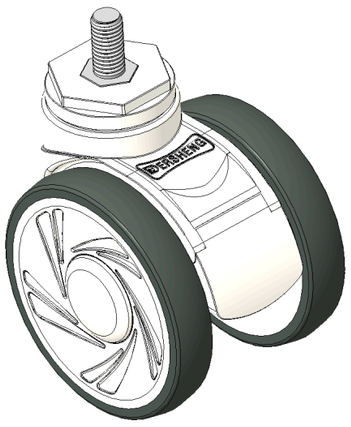

1146 46塑鋼雙球輪系列