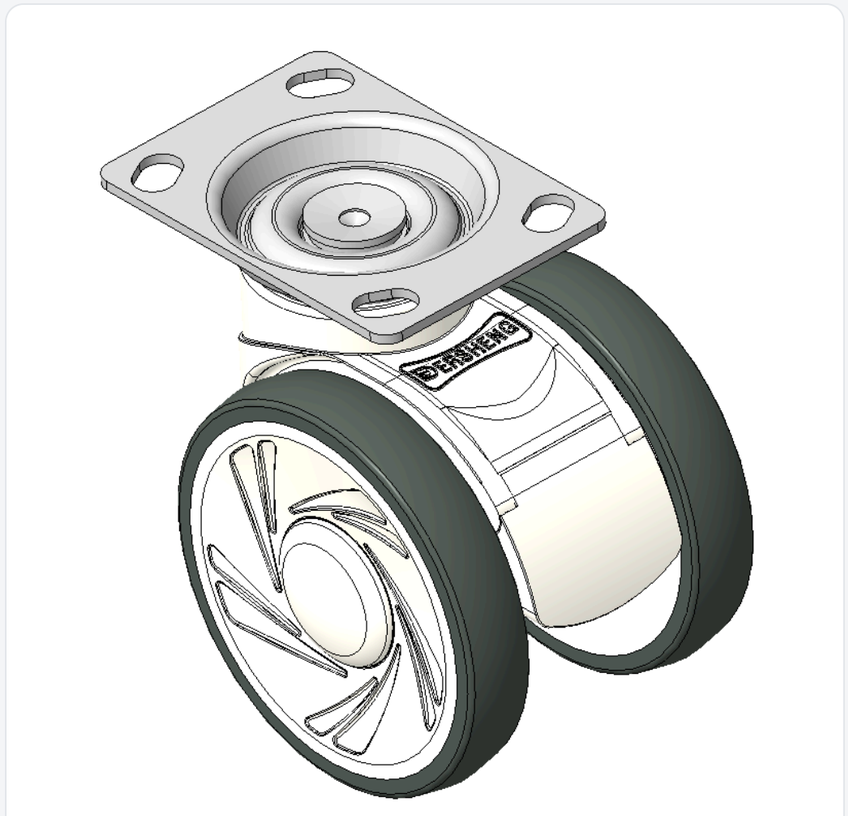

圖片可能與原始產品有所落差。



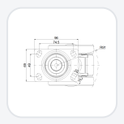

1146 46塑鋼雙球輪系列

雙球全效輪片（白深灰）輪徑 × 輪寬 100 × 18mm

KS-11460400262023 複製型號

輪徑	荷重(動態)	總高	輪子軸承
100mm	100kgs	123mm	搭配滾珠軸承的輪子

- 活動式腳輪，74.5x49斜孔底板
- 白色腳架採用聚丙烯增強料
- 防銹，耐腐蝕，美觀，經濟，轉動靈活
- 耐衝擊聚丙烯輪芯，熱塑性彈性體（TPR）輪面
- 深灰色，輪子軸承—精密滾珠
- 輪面：熱塑性橡膠彈性體(TPR)
- 輪芯：採用優質耐衝擊聚丙烯

產品說明僅供參考，一切以實體產品為主。

目錄下載　索取3D圖檔

3D 圖檔為會員限定，登入後即可下載。

產品數據表

輪徑	100mm	輪寬	85mm
輪子軸承	搭配滾珠軸承的輪子	底板規格	96 x 69mm
底板孔距	74mm　高級	底板孔徑	15 x 10mm
總高	123mm	硬度	82±5° Shore A
荷重(動態)	100kgs	荷重(靜態)	150kgs
溫度	-20°C to +60°C	腳架樣式	固定
不銹鋼	否	導電	否
抗靜電	否	腳輪重量	0.76kgs
測試標準	ISO22881		

* 對公制和英制規格之間有任何偏差疑慮，請以公制規格為主。

性能指標

滾動順暢
滿分5分　得分：4分

靜音表現
滿分5分　得分：4分

保護地板
滿分5分　得分：5分

檔案下載

PDF　KS-114604002620231.pdf
目錄下載

3D　KS-11460400262023.rar
3D 圖檔為會員限定，登入後即可下載。

© 2026 得胜股份有限公司 版權所有